Дигитално потписано
Šipetić Nemanja
издавалац сертификата:
Halcom a.d. Beograd
02.08.2023. 12:03:52

1.1	НАСЛОВНА СТРАНА – 1. ПРОЈЕКАТ АРХИТЕКТУРЕ

Назив и ознака дела пројекта:	**1 - Пројекат архитектуре**
Инвеститор:	**Општинска управа Општине у Дољевцу, Улица Николе Тесле 121, 18410 Дољевац**
Објекат:	**Објекат вртића у Малошишту, КП 2014/1, КО Малошиште, Република Србија**
Врста техничке документације:	**ПЗИ – пројекат за извођење**
За грађење/извођење	**Нова градња**
Пројектант:	**БГ АРХ доо**, Браће Недић бр. 33А, 11000 Београд - Врачар
Одговорно лице пројектанта:	Немања Шипетић, дипл.инж.арх, прокуриста
Потпис:	Ел.потпис:
Одговорни пројектант:	Немања Шипетић, дипл. инж. арх.
Број лиценце:	210 А035 20
Потпис:	Ел.потпис:
Број техничке докуметације:	28/22-ПЗИ-01

Број уговора	Бр. Објекта	Врста док.	Бр. дела пројекта	Ревизија
28/22	**01**	**ПЗИ**	**1**	**0**
Место и датум:	**Београд, јун 2023.**			

0.2	**САДРЖАЈ ПРОЈЕКТА АРХИТЕКТУРЕ**
Број	**Назив документа**
1.1	НАСЛОВНА СТРАНА ПРОЈЕКТА АРХИТЕКТУРЕ
1.2	САДРЖАЈ ПРОЈЕКТА АРХИТЕКТУРЕ
1.3	РЕШЕЊЕ О ОДРЕЂИВАЊУ ОДГОВОРНОГ ПРОЈЕКТАНТА ПРОЈЕКТА АРХИТЕКТУРЕ
1.4	ИЗЈАВА ОДГОВОРНОГ ПРОЈЕКТАНТА ПРОЈЕКТА АРХИТЕКТУРЕ
1.5	ТЕКСТУАЛНА ДОКУМЕНТАЦИЈА
1.5.1	ТЕХНИЧКИ ОПИС
1.6	НУМЕРИЧКА ДОКУМЕНТАЦИЈА
1.6.1	ТАБЕЛЕ ОСТВАРЕНИХ ПОВРШИНА
1.6.2	ПРЕДМЕР И ПРЕДРАЧУН РАДОВА
1.7	ГРАФИЧКА ДОКУМЕНТАЦИЈА

Коришћење, штампање или умножавање овог документа није дозвољено без писмене сагласности BG ARH d.o.o

0.2а	**САДРЖАЈ ГРАФИЧКЕ ДОКУМЕНТАЦИЈЕ ПРОЈЕКТА АРХИТЕКТУРЕ**		
Број	**Назив документа**	**Размера**	**Број цртежа**
1	СИТУАЦИЈА СА ОСНОВОМ ПРИЗЕМЉА	Р 1:200	ПЗИ-01
2	СИТУАЦИЈА СА ОСНОВОМ КРОВА	Р 1:200	ПЗИ -02
3	ОСНОВА ТЕМЕЉА	Р 1:50	ПЗИ -03
4	ОСНОВА ПОДА	Р 1:50	ПЗИ -03
5	ОСНОВА ПРИЗЕМЉА	Р 1:50	ПЗИ -03
6	ОСНОВА КОНСТРУКЦИЈЕ КРОВА	Р 1:50	ПЗИ -03
7	ОСНОВА КРОВА	Р 1:50	ПЗИ -04
8	ПРЕСЕК 1-1	Р 1:50	ПЗИ -05
9	ПРЕСЕК 2-2	Р 1:50	ПЗИ -06
10	СЕВЕРОИСТОЧНИ ИЗГЛЕД	Р 1:50	ПЗИ -07
11	ЈУГОИСТОЧНИ ИЗГЛЕД	Р 1:50	ПЗИ -08
12	ЈУГОЗАПАДНИ ИЗГЛЕД	Р 1:50	ПЗИ -09
13	СЕВЕРОЗАПАДНИ ИЗГЛЕД	Р 1:50	ПЗИ -10

Коришћење, штампање или умножавање овог документа није дозвољено без писмене сагласности BG ARH d.o.o

1.3 РЕШЕЊЕ О ОДРЕЂИВАЊУ ОДГОВОРНОГ ПРОЈЕКТАНТА

На основу члана 128.Закона о планирању и изградњи *("Службени гласник РС", бр. 72/2009, 81/2009, 64/2010 – Одлука УС РС, 24/2011,121/2012 , 42/2013 - Одлука УС РС, 50/2013 - Одлука УС РС, 98/2013 - Одлука УС РС, 132/2014, 145/2014, 83/2018, 31/2019, 37/2019 и др. закон, 9/2020 и 52/2021*) и одредби Правилника о садржини,начину и поступку израде и начин вршења контроле техничке документације према класи и намени објеката *("Службени гласник РС", бр. 73/2019*) као:

ОДГОВОРНИ ПРОЈЕКТАНТ

за израду техничке документације:

Назив и ознаке дела пројекта:	**1 - Пројекат Архитектуре**
Објекат:	**Објекат вртића у Малошишту, КП 2014/1, КО Малошиште, Република Србија**
Врста техничке документације:	**ПЗИ – пројекат за извођење**
За грађење/извођење радова:	**Нова градња**

одређује се:

Одговорни пројектант:	Немања Шипетић, дипл. инж. арх.
Потпис:	
Број лиценце:	210 А035 20

Пројектант биро:	**БГ АРХ доо**, Браће Недић бр. 33А, 11000 Београд - Врачар
Одговорно лице пројектанта:	**Немања Шипетић, дипл. инж. арх, прокуриста**
Потпис:	

Коришћење, штампање или умножавање овог документа није дозвољено без писмене сагласности BG ARH d.o.o

1.4 ИЗЈАВА ОДГОВОРНОГ ПРОЈЕКТАНТА

Одговорни пројектант за израду техничке документације:

Назив и ознаке дела пројекта:	**1 - Пројекат Архитектуре**
Објекат:	**Објекат вртића у Малошишту, КП 2014/1, КО Малошиште, Република Србија**
Врста техничке документације:	**ПЗИ – пројекат за извођење**
За грађење/извођење радова:	**Нова градња**

Одговорни пројектант:	Немања Шипетић, дипл. инж. арх.
Број лиценце:	210 А035 20

ИЗЈАВЉУЈЕМ

- Да је пројекат израђен у складу са Законом о планирању и изградњи, прописима, стандардима и нормативима из области изградње објеката и правилима струке;
- Да су при изради пројекта поштоване све прописане и утврђене мере и препоруке за испуњење основних захтева за објекат и да је пројекат израђен у складу са мерама и препорукама којима се доказује испуњеност основних захтева.

Одговорни пројектант:	Немања Шипетић, дипл. инж. арх.
Број лиценце:	210 А035 20
Потпис:	

Коришћење, штампање или умножавање овог документа није дозвољено без писмене сагласности BG ARH d.o.o

1.5	**ТЕКСТУАЛНА ДОКУМЕНТАЦИЈА**

Коришћење, штампање или умножавање овог документа није дозвољено без писмене сагласности BG ARH d.o.o

1.5.1	ТЕХНИЧКИ ОПИС

Инвеститор	Општинска управа Општине у Дољевцу
Објекат	Објекат вртића у Малошишту
Катастарска парцела	2014/1
Катастарска општина	Малошиште
Спратност објекта	П
Површина обухвата	680,00 м²

Према захтеву Инвестора, израђује се Пројектно техничка документација за изградњу новог објекта вртића у Малошишту.
Пројекат се израђује према Пројектном задатку Инвеститора, као и према Закону о планирању и изградњи, издатим локацијским условима и свим релевантним Правилницима.

ЛОКАЦИЈА

Катастарска парцела 2014/1 припада катастарској општини Малошиште и налази се источно од магистралног пута, у централној зони насеља, уз Видовданску улицу.
Парцела је својом дужом страном оријентисана у правцу североисток – југозапад.
Облик парцеле је приближно правоугаон са мањим кавадратом на јужном делу. Парцела је својом краћом страном наслоњена на Видовданску улицу која се налази на КП 1900/4.
На парцели се налази објекат ОШ Вук Караџић, као и балон сала.
Приступ парцели је на западном углу парцеле преко проширења Видовданске улице на КП 1978/2, 1977, и 1976.

ОБЈЕКАТ

Објекат вртића је облика правоугаоника.
Максимални габарит објекта је 15,30 м х 20,15 м.
Спратност објекта је П.
Кота приземља је на ±0,00 м, а **апсолутна кота приземља износи 195,20 мНв**, док је кота слемена +4,64 м, а апсолутна кота слемена 199,84 мНв. Кота венца је на коти +3,90 м, односно на апсолутној коти 199,10 мНв.
Спратна висина износи 3,69 м, док је чиста спратна висина 2,80м.
Кров је кос, са нагибом од 10%.

Функционална организација објекта
Објекат је правоугаоног облика, својом дужом страницом оријентисан у правцу североисток – југозапад.
У североисточном делу објекта налазе просторије за запослене са приступним ходником, док је остатак намењен просторијама за децу, тако да све просторије за децу имају идеалну оријентацију према југу.
Главни улаз у објекат организован је преко ветробрана, и налази се на северном углу објекта. Улаз у објекат је наткривен и заштићен од спољашњих утицаја.
Објекту се прилази преко пешачке стазе, која се налази на коти 132 цм испод висине коте приземља.
Излазу у двориште приступа се из вишенаменске просторије, а оријентисан је према истоку.

Коришћење, штампање или умножавање овог документа није дозвољено без писмене сагласности BG ARH d.o.o

Уз улаз у објекат и ветробран налази се просторија за портира. У наставку су чајна кухиња, тоалет, гардероба за запослене, просторија за помоћно особље и спремиште за хемију. Поменуте просторије спојене су ходником на крају кога се налази просторија за васпитаче са тоалетом за запосене.
Директно са улаза приступа се вишенаменској просторији у оквиру које је интегрисана гардероба за децу. Уз гардеробе налазе се 2 собе за децу – једна за јаслену, а друга за мешовиту групу. Свака соба има припадајући тоалет за децу.

КОНСТРУКЦИЈА

Конструкција објекта је масивна, темељена на тракастим армирано-бетонским темељима.
Међуспратна конструкција је ЛМТ таваница.
Кровну конструкцију чини дрвена конструкција преко АБ плоче, преко које се поставља трапезасти лим на одговарајућој подконструкцији.

Кровна конструкција на четири воде, са нагибом од 10%.
Слеме је оријентисано у смеру североисток – југозапад, на коти +4,64 м, односно 199,84 мНв.
Око периметра објекта венац је константне висине, а на коти +3,90 м, односно на апсолутној коти 199,10 мНв.

МАТЕРИЈАЛИЗАЦИЈА ОБЈЕКТА

Подови
Ветробран на улазу у објекат имаће гранитну керамику на лепку као завршну обраду.
Све комуникације, просторија за портира, кухиња, свлачионица, просторије за помоћно особње, васпитаче, као и све просторије и децу имаће облогу од каучука – хомогени материјал високог квалитета, једноставне уградње, изразито чврст, који је незапаљив, не ослобађа токсине приликом горења, отпоран је на флеке, и након уградње не захтева накнадно одржавање.
Сви подови у мокрим чворовима имаће гранитну керамику као завршну обраду, са одговарајућим слојевима испод површине плочица.

Фасадни зидови
Фасадни зидови у објекту биће израђени од Ytong блокова дебљине 25 цм, обложени термичком изолацијом од камене вуне дебљине 12 цм.
Завршна обрада фасаде биће бавалит малтер бојен према прилозима из графичке документације.

Унутрашњи зидови
Сви унутрашњи зидови биће обострано омалтерисани и бојени дисперзионом бојом, док ће зидови у мокрим чворовима бити обложени керамичким плочицама.

Фасадна столарија
Планирана је уградња квалитетне фасадне ПВЦ столарије од вишекоморних профила беле боје, са трослојним стакло-пакетом d=4+8+4+8+4 мм.
Укупни коефицијент пролаза топлоте за целу конструкцију, према захтеву Инвеститора, мора бити максимално 1.2 1wK/m^2.

Коришћење, штампање или умножавање овог документа није дозвољено без писмене сагласности BG ARH d.o.o

Кров
Кровна конструкција покривена трапезастим лимом биће уграђена у виду косог крова, са нагибом од 10°.

Хидро и термоизолација објекта
Све просторије у објекту биће адекватно изоловане у складу са наменом и потребама према правилима струке.

Противпожарна заштита
Пларнирано је да објекат буде у потпуности усклађен са Правилником за противпожарну заштиту.

Енергетска ефикасност објекта
Објекат ће бити у потпуности термички изолован како термо уградњом термо блокова, тако и уградњом термичке изолације око целог објекта како би се обезбедио топлотни комфор, али и енергетска ефикасност објекта.

Одговорни пројектант:	Немања Шипетић, дипл. инж. арх.
Број лиценце:	210 A035 20
Потпис:	

Коришћење, штампање или умножавање овог документа није дозвољено без писмене сагласности BG ARH d.o.o

1.6	**НУМЕРИЧКА ДОКУМЕНТАЦИЈА**

Коришћење, штампање или умножавање овог документа није дозвољено без писмене сагласности BG ARH d.o.o

1.6.1 ТАБЕЛЕ ОСТВАРЕНИХ ПОВРШИНА

DEČIJA USTANOVA U MALOŠIŠTU

broj	NAMENA PROSTORIJA	površina koja se redukuje		površina	obim	čista visiina	OBRADE PROSTORIJA		
		(m²)	K	(m²)	(m')	(m')	pod	zid	plafon
	KOMUNIKACIJE								
1.01	VETROBRAN			4.00		2.80	keramičke pločice	disperziona boja	poludisperz. boja
1.02	ULAZ			6.12		2.80	kaučuk	disperziona boja	poludisperz. boja
1.03	HODNIK			11.14		2.80	kaučuk	disperziona boja	poludisperz. boja
1.04	VIŠENAMENSKI PROSTOR			68.40		2.80	kaučuk	disperziona boja	poludisperz. boja
	PROSTORIJE ZA DECU								
1.05	JASLENA GRUPA			53.33		2.80	kaučuk	disperziona boja	poludisperz. boja
1.06	TOALET			10.84		2.80	keramičke pločice	keramičke pločice	poludisperz. boja
1.07	MEŠOVITA GRUPA			54.93		2.80	kaučuk	disperziona boja	poludisperz. boja
1.08	TOALET			8.91		2.80	keramičke pločice	keramičke pločice	poludisperz. boja
	OSTALE PROSTORIJE VRTIĆA								
1.09	PROSTORIJA ZA POTRIRA			3.96		2.80	kaučuk	disperziona boja	poludisperz. boja
1.10	ČAJNA KUHINJA			6.93		2.80	kaučuk	disperziona boja	poludisperz. boja
1.11	TOALET			2.07		2.80	keramičke pločice	keramičke pločice	poludisperz. boja
1.12	GARDEROBA ZA ZAPOSLENE			5.38		2.80	kaučuk	disperziona boja	poludisperz. boja
1.13	PROSTORIJA ZA POMOĆNO OSOBLJE			3.58		2.80	kaučuk	disperziona boja	poludisperz. boja
1.14	SPREMIŠTE ZA ČIŠĆENJE			1.60		2.80	kaučuk	disperziona boja	poludisperz. boja
1.15	PROSTORIJA ZA VASPITAČE			13.19		2.80	kaučuk	disperziona boja	poludisperz. boja
1.16	TOALET ZA ZAPOSLENE			7.81		2.80	keramičke pločice	keramičke pločice	poludisperz. boja
	UKUPNO NETO POVRŠINA:			262.19	m²				
	UKUPNO BRUTO POVRŠINA:			305.63	m²				

Коришћење, штампање или умножавање овог документа није дозвољено без писмене сагласности BG ARH d.o.o

1.6.2	**ПРЕДМЕР И ПРЕДРАЧУН РАДОВА**

Коришћење, штампање или умножавање овог документа није дозвољено без писмене сагласности BG ARH d.o.o

Dečija ustanova u Malošištu
Ulica Vidovdanska 15, Malošište, KP 2014/1
KO Malošište, Opština Doljevac, Republika Srbija

Br.	*OPIS POZICIJE*	*Jedinica mere*	*Količina*	*Jedinična cena*	*Ukupna cena*
06-00	**SUVOMONTAŽNI RADOVI**				
06-01	Izrada i montaža spuštenih plafona od gipskartonskih ploča debljine 1x1.25cm, na odgovarajućoj potkonstrukciji. Visina spuštanja plafona određena je Projektom arhitekture. Jediničnom cenom, takođe, obuhvatiti formiranje svih potrebnih instalacionih otvora, otvora za osvetljenje, kao i bandažiranje.				
	Obračun po m2 izvedene površine zajedno sa svim neophodnim alatima.	m^2	267,60	2.450,00	655.620,00
	SUVOMONTAŽNI RADOVI - UKUPNO				**655.620,00**

Dečija ustanova u Malošištu
Ulica Vidovdanska 15, Malošište, KP 2014/1
KO Malošište, Opština Doljevac, Republika Srbija

Br.	*OPIS POZICIJE*	*Jedinica mere*	*Količina*	*Jedinična cena*	*Ukupna cena*
01-00	**ZEMLJANI RADOVI**				
01-01	Mašinski iskop materijala II i III kategorije u širokom iskopu sa obradom kosina pod 30^0 sa odlaganjem iskopanog materijala uz iskop ili na gradilišnu deponiju. (Planira se zatrpavanje temelja objekta i oko objekta materijalom iz ovog iskopa.) Iskop izvršiti u svemu prema priloženim crtežima, tehničkim propisima i uputstvima nadzornog organa. U cenu pozicije uračunat je iskop za izgradnju kotlarnice.				
	Obračun po m3 iskopanog materijala, zajedno sa odlaganjem materijala na privremenu gradilišnu deponiju.	m^3	973,20	1.150,00	1.119.180,00
01-02	Nabavka,dovoz i nasipanje šljunka odgovarajuće granulacije u debljini od 10cm, ispod ploče trotoara, sa nabijanjem do minimalne zbijenosti od Ms=20MPa. Šljunak nasuti, nabiti i nivelisati po projektu sa tolerancijom po visini od +/- 1 cm, a u svemu prema detaljima iz projekta.				
	Obračun po m3 nasutog šljunka, zajedno sa nabijanjem i nivelisanjem.	m^3	11,40	3.950,00	45.030,00
01-03	Nabavka,dovoz i nasipanje šljunka odgovarajuće granulacije u debljini od 10cm, ispod trakastih temelja objekta, sa nabijanjem do minimalne zbijenosti od Ms=20MPa. Šljunak nasuti, nabiti i nivelisati po projektu sa tolerancijom po visini od +/- 1 cm, a u svemu prema detaljima iz projekta.				
	Obračun po m3 nasutog šljunka, zajedno sa nabijanjem i nivelisanjem.	m^3	6,40	3.950,00	25.280,00
01-04	Nabavka,dovoz i nasipanje šljunka odgovarajuće granulacije u debljini od 15cm, ispod podne ploče na tlu i ploče prilaznog dela, sa nabijanjem do minimalne zbijenosti od Ms=20MPa. Šljunak nasuti, nabiti i nivelisati po projektu sa tolerancijom po visini od +/- 1 cm, a u svemu prema detaljima iz projekta.				
	Obračun po m3 nasutog šljunka, zajedno sa nabijanjem i nivelisanjem.	m^3	46,15	3.950,00	182.292,50
01-05	Zatrpavanje i nabijanje materijala unutar, oko objekta, kao i ispod ploče na koti 0.00 materijalom iz iskopa u slojevima od d=20cm sa nabijanjem do potrebne zbijenosti od Ms=20MPa.				
	Obračun po m3 nabijenog materijala.	m^3	893,15	850,00	759.177,50
01-06	Odvoz viška materijala iz iskopa, preostalog nakon zatrpavanja temelja objekta, na deponiju koju odredi nadzorni organ. Količina materijala je uvećana za koeficijent rastresitosti od 1,15. U cenu je uračunat prevoz zemlje sa utovarom, transportom, istovarom i razastiranjem na deponiji.				
	Obračun po m3 utovarenog materijala.	m^3	92,06	700,00	64.442,00
	ZEMLJANI RADOVI - UKUPNO				**2.195.402,00**

Dečija ustanova u Malošištu
Ulica Vidovdanska 15, Malošište, KP 2014/1
KO Malošište, Opština Doljevac, Republika Srbija

Br.	OPIS POZICIJE	Jedinica mere	Količina	Jedinična cena	Ukupna cena
02-00	**BETONSKI I ARMIRANOBETONSKI RADOVI**				
02-01	Nabavka materijala i betoniranje armiranobetonskih trakastih temelja širine 65cm i debljine 40cm, preko ravnajućeg i tampon sloja. Temelje betonirati betonom marke C30/37, sa korišćenjem klasične oplate. Pre betoniranja proveriti da li je podtlo nabijeno do potrebne zbijenosti od Ms=30MPa.				
	Obračun po m3 ugrađenog betona, zajedno sa upotrebljenom klasičnom oplatom.	m^3	25,60	24.650,00	631.040,00
02-02	Nabavka materijala i betoniranje armiranobetonskih temeljnih zidova debljine dz=25cm. Zidove betonirati betonom marke C30/37, sa korišćenjem klasične oplate.				
	Obračun po m3 ugrađenog betona, zajedno sa upotrebljenom klasičnom oplatom.	m^3	54,45	30.400,00	1.655.280,00
02-03	Nabavka materijala i betoniranje armiranobetonske podne ploče objekta i podne ploče ulaznog dela debljine dp=10-20cm, betonom marke C30/37, sa korišćenjem klasične oplate.				
	Obračun po m3 ugrađenog betona, zajedno sa upotrebljenom klasičnom oplatom.	m^3	31,50	23.500,00	740.250,00
02-04	Nabavka materijala i betoniranje armiranobetonske krovne grede dimenzija 25/20cm, betonom marke C30/37, sa korišćenjem glatke oplate i odgovarajućih podupirača.				
	Obračun po m3 ugrađenog betona, zajedno sa upotrebljenom glatkom oplatom i podupiračima.	m^3	3,50	33.500,00	117.250,00
02-05	Nabavka materijala i betoniranje armiranobetonskih stubova dimenzija 25x25cm, betonom marke C30/37, sa korišćenjem glatke oplate i odgovarajućih podupirača.				
	Obračun po m3 ugrađenog betona, zajedno sa upotrebljenom glatkom oplatom i podupiračima.	m^3	2,65	35.000,00	92.750,00
02-06	Nabavka materijala i betoniranje armiranobetonskih prilaznih stepenica i rampi objekta, betonom marke C30/37, sa korišćenjem glatke oplate.				
	Obračun po m3 ugrađenog betona, zajedno sa upotrebljenom glatkom oplatom.	m^3	11,60	27.500,00	319.000,00
02-07	Nabavka materijala i betoniranje ravnajućeg sloja ispod temeljnih traka objekta, u debljini od ds=10cm, betonom marke C12/15, a preko tampon sloja šljunka.				
	Obračun po m2 izvedene površine.	m^2	63,95	1.350,00	86.332,50
02-08	Nabavka materijala i betoniranje ravnajućeg sloja ispod podne ploče objekta, u debljini od ds=10cm, betonom marke C12/15, a preko tampon sloja šljunka.				
	Obračun po m2 izvedene površine.	m^2	307,60	1.350,00	415.260,00
02-09	Nabavka materijala i betoniranje platoa - trotoara oko objekta, sa pripadajuim stepenicama, armiranim betonom marke C25/30, u debljini od dp=10cm, a preko prethodno postavljenog tampon sloja šljunka.				
	Obračun po m3 ugrađenog betona.	m^3	22,65	1.550,00	35.107,50
	BETONSKI I ARMIRANOBETONSKI RADOVI - UKUPNO				**4.092.270,00**

Dečija ustanova u Malošištu
Ulica Vidovdanska 15, Maloište, KP 2014/1
KO Maloište, Opština Doljevac, Republika Srbija

Br.	*OPIS POZICIJE*	*Jedinica mere*	*Količina*	*Jedinična cena*	*Ukupna cena*
03-00	**ARMIRAČKI RADOVI**				
03-01	Nabavka, ispavljanje, krojenje, sečenje, savijanje i montaža armature - Q mreže, sa povezivanjem za postojeću tavansku konstrukciju, u svemu prema Projektu konstrukcije. Armatura pre ugrađivanja mora biti očišćena od nečistoća i blata žičanom četkom i moraju biti odstanjene eventualne troške od rđe koje su sklone ljuspanju i otpadanju. Voditi računa da armaturne šipke nisu premazane bojom ili nekim drugim premazom i da nisu nauljene.				
	Obračun po kilogramu ugrađene armature.	kg.	14.200,00	175,00	2.485.000,00
	ARMIRAČKI RADOVI - UKUPNO				**2.485.000,00**

Dečija ustanova u Malošištu
Ulica Vidovdanska 15, Malošište, KP 2014/1
KO Malošište, Opština Doljevac, Republika Srbija

Br.	*OPIS POZICIJE*	*Jedinica mere*	*Količina*	*Jedinična cena*	*Ukupna cena*
04-00	**ZIDARSKI RADOVI**				
04-01	Nabavka materijala i zidanje zidova gas betonskim blokovima tipa YTONG u debljini od dz=15-25cm, do visine predviđene projektom. Zidove zidati tankoslojnim malterom za zidanje sa obaveznom upotrebom posebnog alata, a sve prema uputstvima i detaljima proizvođača.				
	Polaganje prvog reda blokova se vrši u sloju produžnog maltera suvlje konzistencije debljine cca 2cm. Kontrolu horizontalnosti i vertikalnosti prvog reda vršiti labelom, a korekcije gumenim čekićem.				
	Eventualne horizontalne ili vertikalne neravnine odstraniti daskom za struganje. Drugi red, kao i sve ostale redove, raditi isključivo tankoslojnim malterom. Malter nanositi u debljini do 3mm na horizontalne i vertikalne spojnice nazubljenom lopaticom odgovarajuće širine. Blokove zidati u zidnom vezu, preklop mora biti najmanje 40% od visine bloka.				
	Spojeve unutrašnjih zidova i elemenata noseće konstrukcije ojačati prema uputstvima proizvođača za zidanje gas betonsim blokovima, uz upotrebu svih dodatnih odgovarajućih elementa kojima se postiže stabilnost konstrukcije.				
	Obračun po m2/m3 izvedene pozicije, zajedno sa svim potrebnim dodatnim materijalom i alatom.				
	zidovi debljine dz=25cm	m^3	72,45	29.100,00	2.108.295,00
	zidovi debljine dz=15cm	m^2	163,40	3.250,00	531.050,00
	zidovi debljine dz=7cm	m^2	3,05	2.600,00	7.930,00
04-02	Nabavka materijala i mašinsko malterisanje svih zidova i plafona pravljenim ili gotovim produžnim cementnim malterom razmere 1:3:9 u maksimalnoj debljini od 2cm. Pre nanošenja maltera mašinskim putem, na uglove postaviti profilne lajsne.				
	Malter nanositi direktno na suvu otprašenu površinu, a zatim ravnati letvom ravnjačom i fino izravnati gladilicom. Zatim naneti drugi sloj produžnog krečnog maltera, fino izravnati metalnom gladilicom i izbrusiti. Nakon sušenja završna površina mora biti idealno ravna i spremna za nanošenje glet mase.				
	Obračun po m2 izvedene površine, zajedno sa upotrebom svog potrebnog alata.	m^2	729,60	1.050,00	766.080,00

Dečija ustanova u Malošištu
Ulica Vidovdanska 15, Malošište, KP 2014/1
KO Malošište, Opština Doljevac, Republika Srbija

Br.	OPIS POZICIJE	Jedinica mere	Količina	Jedinična cena	Ukupna cena
04-03	Izrada rabicirane fiber cementne košuljice u različitim debljinama, sa finim perdašenjem gornje površine, od cementnog maltera razmere 1:4, svuda gde je to projektom predviđeno. Košuljicu rabicirati ubacivanjem polipropilenskih vlakana u mešavinu. Ukoliko je površina cementne košuljice velika, po potrebi je obezbediti od pucanja dilatacionim razdelnicama. Nakon izvođenja cementna košuljica mora biti idealno ravna i spremna za završnu podnu oblogu - keramičke pločice. Negovati je periodičnim vlaženjem, kako bi se sprečila pojava naprslina na površini. Obračun po m2 izvedene površine, zajedno sa upotrebom svog potrebnog alata.				
	debljina d=5cm	m^2	63,50	1.400,00	88.900,00
	debljina d=6cm	m^2	198,85	1.400,00	278.390,00
04-04	Nabavka materijala i izvođenje ravnajućeg sloja ispod završnih slojeva podova, tamo gde je to predviđeno projektom, tipa **Ceresit CN 69** ili odgovarajući. Podloga na koju se masa nanosi mora biti suva, ravna i čista bez bilo kakvih čestica koje mogu uticati na dobru adheziju. Pre nanošenja sloja, mora se naneti odgovarajući prajmer prema preporuci proizvođača. Nakon spravljanja mešavine, konzistencija mora biti takva da se masa sama niveliše, a na teže dostupnim mestima - uglovima, masu nivelisati nazubljenom lopaticom ili gletericom. Kada se masa potpuno nanese, potrebno je vazduh iz nje izbaciti nazubljenim valjkom. Potrebno je izbeći prebrzo sušenje sloja. Obrada po m2 izvedene površine, sa upotrebom svog potrebnog alata.	m^2	198,85	11.500,00	2.286.775,00
04-05	Nabavka materijala i zidanje zidova od opeke na kant, standardnog formata, debljine zida dz=7cm u produžnom malteru razmere 1:3:9, kao zaštita hidroizolacije u ukopanim zidovima podruma. Zidanje izvoditi u pravilnom slogu sa smaknućem od pola opeke. Nakon zidanja spojnice očistiti. Ravnost zida kontrolisati pomoću libele. Pre postavljanja bloka, pri visokim temepraturama blok nakvasiti radi lakšeg prijanjanja maltera. Obračun po m2 izvedene površine zida, zajedno sa upotrebom skele i svog potrebnog alata.	m^2	92,50	1.450,00	134.125,00
04-06	Nabavka i ugradnja LMT tavanice, kao poslednje - krovne ploče objekta.Fer gredice, kao i punioce, ređati tako prema detaljima iz projekta, odnosno prema Projektu konstrukcije. Obračun po m2 izvedene površine, zajedno sa upotrebom skele i svog potrebnog alata.	m^2	284,70	4.500,00	1.281.150,00
	ZIDARSKI RADOVI - UKUPNO				**7.482.695,00**

Dečija ustanova u Malošištu
Ulica Vidovdanska 15, Malošište, KP 2014/1
KO Malošište, Opština Doljevac, Republika Srbija

Br.	*OPIS POZICIJE*	*Jedinica mere*	*Količina*	*Jedinična cena*	*Ukupna cena*
05-00	**IZOLATERSKI RADOVI**				
05-01	Nabavka materijala i postavljanje klasične PVC folije proizvođača **AMG SISTEM** ispod završnih slojeva poda, kao i svuda gde je predviđeno projektom (zaštita krovne izolacije - krovna ploča). Spojeve preklopiti za 10cm i prelepiti ih univerzalnom lepljivom trakom.				
	Obračun po m2 postavljene folije.	m^2	533,70	210,00	112.077,00
05-02	Nabavka materijala i postavljanje hidroizolacije kosih krovne ravni u vidu bitumenske trake sa alu folijom **tipa GRALBIT I 1/10 ili odgovarajuće**. Izolaciju adekvatno pričvrstiti za daščanu podlogu, sa pravljenjem preklopa od minimum 10cm.				
	Obračun po m2 postavljene parne brane.	m^2	323,75	1.950,00	631.312,50
05-03	Nabavka materijala i postavljanje termo izolacije XPS-a u debljini od 5cm, kao izolacije temeljnih zidova. Ploče ređati jednu do druge, bez fuga i preklopa, i fiksirati ih za podlogu lepkom i odgovarajućim tiplovima. Postavljati je na suvu, čistu i ravnu podlogu.				
	Obračun po m2 izvedene površine, zajedno sa upotrebom svog potrebnog dodatnog materijala i alata.	m^2	174,30	1.430,00	249.249,00

Br.	*OPIS POZICIJE*	*Jedinica mere*	*Količina*	*Jedinična cena*	*Ukupna cena*
05-04	Nabavka materijala i ugradnja hidroizolacionih premaza na svim podovima gde je to predviđeno projektom, u vidu dvokomponentnih, brzosušećih , elastičnih , polimer-cementnih masa tipa **Mapei Mapelastic Turbo ili odgovarajući.**				
	Hidroizolaconi premaz se mora nanositi gletericom u minimalnoj debljini nanošenja od 2mm u dva sloja, mora biti u tečnom konzistentnom stanju i mora zadovoljavati sve klasifikacije: EN 1504-2 – premazi (C) principi PI, MC i IR, proizveden u skladu sa standardom EN 14891.				
	Nakon sušenja od 48h, mogu se postavljati predviđeni slojevi podova.				
	Obračun po m2 izvedene površine.	m^2	50,60	2.250,00	113.850,00
05-05	Nabavka, dovoz i postavljanje XPSa - tvrdih termoizolacionih ploča od ekstrudiranog polistirena debljine 12cm za izolaciju podne ploče (ploče na tlu). Ploče moraju biti glatke strukture, odgovarajuće pritisne čvrstoće (bar 500KPa) i klase gorivosti minimum B1 (teško zapaljiv materijal). Ploče fiksirati na podnu konstrukciju koja mora biti suva, čista, čvrsta i nosiva. Fiksiranje izvršiti pomoću poliuretanskog lepka i montažnog pištolja. Spojeve obezbediti trakama, a sve prema uputstvu proizvođača. Nakon izvedenog poda, postaviti sloj PVC folije kao parne brane, što je obuhvaćeno posebnom pozicijom.				
	Obračun po m2 izvedene površine.	m^2	262,40	2.950,00	774.080,00
05-06	Nabavka i dovoz hidroizolacije podnih ploča i ukopanih zidova, u vidu hladno-vezivne samolepljive bitumenske hidroizolacione membrane tipa **Sikaproof ili odgovarajuće.** Podloga na koju se nanosi hidroizolacija mora biti ravna, čvrsta, nosiva, suva ili blago vlažna, bez previše prašine i supstanci koje mogu da smanje prijanjanje. Pri niskim temperaturama voditi računa da na površini nema leda.				
	Pre postavljanja preko cele površine naneti prvo osnovni premaz sa istaknutim svojstvima prijanjanja i bez rastvarača i sačeka ti da se osuši, a zatim lepiti trake hidroizolacione membrane toplim vazduhom sa preklopom minimum 10cm. Gornje ivice traka membrane moraju biti dodatno zaštićene visoko fleksibilnim butil gumenim trakama radi sprečavanja prodora vode. U cenu uračunati i sloj PE folije iznad i ispod memebrane, kao zaštite postavljene hidroizolacije.				
	Obračun po m2 izvedene površine zajedno sa svim neophodnim alatima.	m^2	354,90	3.350,00	1.188.915,00
05-07	Nabavka, dovoz i postavljanje tvrdih ploča kamene vune različitih debljina. Proizvod mora imati poboljšane toplotne karakteristike, nižu vrednost koeficijenta tolpotne provodljivosti, koja obezbeđuje bolju toplotnu zaštitu objekta. Mora biti negoriv, otporan na visoke temperature, vodoodbojan, otporan na starenje, hemijski neutralan i izrazito parapropusan. Dimenzije se ne smeju menjaju usled velikih temperaturnih promena.				

Br.	*OPIS POZICIJE*	*Jedinica mere*	*Količina*	*Jedinična cena*	*Ukupna cena*
	Nakon postavljanja ploča fasadne izolacije, uraditi sloj građevinskog lepka, u lepak utopiti sloj staklene fasadne mrežice, naročito na uglovima oko fasadnih otvora, i zatim opet izvesti još jedna sloj građevinskog lepka. Ukupna debljina sloja ne bi trebalo da prelazi 5mm.				
	Obračun po m2 izvedene površine.				
	fasadna izolacija kotlarnice debljine 12cm	m^2	205,60	3.400,00	699.040,00
05-08	Nabavka materijala i ugradnja višeslojne armirane parne brane tipa **Homeseal LDS 35 ili odgovarajuće**. Branu postavljati preko krovne armiranobetonske ploče, a ispod termoizolacije tavanskog prostora.				
	Obračun po m2 izvedene površine.	m^2	313,20	300,00	93.960,00
05-09	Nabavka, dovoz i postavljanje ploča mineralne vune različitih debljina. Proizvod mora imati poboljšane toplotne karakteristike, nižu vrednost koeficijenta tolpotne provodljivosti, koja obezbeđuje bolju toplotnu zaštitu objekta, mora biti negoriv i ne sme sadrati formaldehide. Rolne polagati jednu do druge, na dodir, bez preklopa.				
	Obračun po m2 izvedene površine.				
	kao izolacija tavana ds=12+12cm	m^2	271,35	4.100,00	1.112.535,00
	ds=10cm, ispod oluka	m^2	13,65	3.800,00	51.870,00
	IZOLATERSKI RADOVI - UKUPNO				**5.026.888,50**

Dečija ustanova u Malošištu
Ulica Vidovdanska 15, Malošište, KP 2014/1
KO Malošište, Opština Doljevac, Republika Srbija

Br.	*OPIS POZICIJE*	*Jedinica mere*	*Količina*	*Jedinična cena*	*Ukupna cena*
07-00	**STOLARSKI RADOVI**				
07-01	**Nabavka i montaža jednokrilnih punih drvenih vrata različitih dimenzija u projektu** Plotovi vrata sa saćastom ispunom. Debljina krila vrata je d=40mm. Ram krila vrata raditi od punog drveta (čamov masiv) dim 32x50mm po celom obimu krila. Štok vrata sa pokrivnim lajsnama je od čamovog masiva. Štok treba da obuhvati celu širinu zida u koju se vrata ugrađuju, dok pokrivna lajsna treba da zatvori zazor između štoka i zida. Ugrađuju se u suvoj montaži. Zazor između štoka i zida ispuniti pur-penom. Zaptivanje obezbediti gumenim ili plastičnim dihtunzima, u boji vrata. Krilo vrata sa sva četiri kanta i štok sa pokrivnim lajsnama bojiti kvalitetnom sintetičkom bojom -belo mat, po predlogu projektanta i saglasnosti investitora. Vrata raditi bez praga. Krilo vrata treba da je odignuto od poda za 0.5cm. Zvučna izolacija sklopa od R=35-39 dB, prema SRPS U.J6.201. Vrata su opremljena bravom i kvakom. Kvaka - hromirano-mat, sa odvojenim šildom od brave. Brava - sa tri ključa. Vrata se vezuju na tri šarke, od nerđajućeg čelika u prirodnoj boji aluminijuma. Obračun po komadu ugrađenih vrata.				
	vrata dimenzija 110/210cm	kom.	2,00	44.300,00	88.600,00
	vrata dimenzija 90/210cm	kom.	6,00	35.200,00	211.200,00
07-02	**Nabavka i montaža sanitarnih pregrada različitih dimenzija u projektu** Pregradu izraditi po detaljima i uputstvu projektanta. Pregrade i vrata su od kompakt ploča d≈12mm; sa završnom obradom obostrano od HPL-a, po predlogu projektanta i saglasnosti investitora. Predviđeni su okovi od inoxa namenjeni za sanitarne pregrade i kabine -prema predlogu projektanta i proizvođača. Ugrađuju se u suvoj montaži Obračun po komadu ugrađene pregrade.				
	pregrada sa vratima dimenzija 192/210cm	kom.	1,00	56.200,00	56.200,00
	pregrada sa vratima dimenzija 282/210cm	kom.	1,00	99.600,00	99.600,00
	fiksna pregrada dimenzija 100/210cm	kom.	4,00	31.500,00	126.000,00
	fiksna pregrada dimenzija 114/210cm	kom.	1,00	40.500,00	40.500,00
	pregrada sa vratima dimenzija 186/210cm	kom.	1,00	64.250,00	64.250,00
	STOLARSKI RADOVI - UKUPNO				**686.350,00**

Dečija ustanova u Malošištu
Ulica Vidovdanska 15, Malošište, KP 2014/1
KO Malošište, Opština Doljevac, Republika Srbija

Br.	*OPIS POZICIJE*	*Jedinica mere*	*Količina*	*Jedinična cena*	*Ukupna cena*
08-00	**ALUMINIJUMSKA STOLARIJA**				
08-01	**Nabavka i montaža jednokrilnih i dvokrilnih punih i zastakljenih aluminijumskih vrata i prozora, različitih dimenzija u projektu** Profili su od aluminijumskih vučenih profila **sa termoprekidom ili bez ako su unutrašnja**, plastificirani u mat-beloj boji. Pasivno krilo je sa vertikalnim zasunom, a aktivno krilo sa odgovarajućim sistemom za automatsko zatvaranje. Zastakljeni deo ispune rama je u vidu dvoslojnog termoizolacionog staklopaketa 6+10+4 mm(sa unutrašnje strane 3+3mm panpleks, a spoljno 4mm). Kod punih vrata krilo vrata je sa dijagonalnim ukrućenjem i ojačanjem za bravu i šarke, debljina krila vrata je d=40mm, obostrano obloženo dekapiranim limom d=1.5mm, sa ispunom od kamene vune. Međuprostor termoizolacionog staklopaketa izvesti sa ispunom od inertnog gasa (argon ili helijum). Koeficijent prolaza toplote cele konstrukcije (shodno EE pravilniku) maksimalno 1.2wK/m2/. Predviđen je standardni okov (minimum tri šarke po krilu), sve po izboru naručioca; brava "burence" sa 5 ključeva. Ugrađuju se u suvoj montaži. Zazor između štoka i zida ispuniti pur-penom. Opšiv štoka treba da obuhvati celu širinu zida u koji se ugrađuje i da pokrivnim aluminijumskim lajsnama prekrije zazor između štoka i zida. Zaptivanje obezbediti EPDM dihtunzima u boji stolarije; dihtovanje vrata u donjoj zoni pomoću četkica. Zvučna izolacija sklopa od R=35-39 dB, prema SRPS U.J6.201. U donjoj zoni obezbediti aluminijumski prag-profil, za dilatiranje d=2 cm. Sa spoljne strane (strana otvaranja), ugraditi gumene odbojnike -stopere. Sa unutrašnje strane opremiti vrata aluminijumskom anti-panik šinom, a sa spoljne strane vertikalnim poliranim rukohvatom Ø40mm. Otvaranje prema šemi. Za pokretni prozor na velikoj visini, predviđeno otvaranje teleskopskom šipkom prema šemi. Obračun po komadu ugrađenih vrata.				
	unutrašnja puna vrata dimenzija 90/210cm	kom.	6,00	43.450,00	260.700,00
	unutrašnja puna vrata dimenzija 80/210cm	kom.	2,00	38.650,00	77.300,00
	unutrašnja dvokrilna puna vrata dimenzija 140/210cm	kom.	1,00	70.600,00	70.600,00
	unutrašnji prozor dimenzija 210/120cm	kom.	2,00	63.000,00	126.000,00
	unutrašnji prozor dimenzija 140/140cm	kom.	1,00	49.000,00	49.000,00
	fasadna vrata dimenzija 140/210cm	kom.	2,00	70.600,00	141.200,00
	fasadni prozor dimenzija 70/140cm	kom.	4,00	26.500,00	106.000,00
	fasadni prozor dimenzija 140/140cm	kom.	7,00	52.950,00	370.650,00
	fasadni prozor dimenzija 70/210cm	kom.	1,00	39.690,00	39.690,00
	fasadni prozor dimenzija 140/210cm	kom.	1,00	79.400,00	79.400,00
	fasadni prozor dimenzija 630/260cm	kom.	2,00	491.400,00	982.800,00
	ALUMINIJUMSKA STOLARIJA - UKUPNO				**2.303.340,00**

Dečija ustanova u Malošištu
Ulica Vidovdanska 15, Malošište, KP 2014/1
KO Malošište, Opština Doljevac, Republika Srbija

Br.	*OPIS POZICIJE*	*Jedinica mere*	*Količina*	*Jedinična cena*	*Ukupna cena*
09-00	**BRAVARSKI RADOVI**				
09-01	**Nabavka i montaža ograda na prilaznim rampama i stepenicama** Ograde raditi od metalnih profila i flahova. Horizontalni profili i nosači su flahovi 10/50mm. Ograda se preko ankera fiksira u ploči. Ispuna je od flahova 5/50 mm. Površinska obrada nosača i rukohvata je plastifikacija u tonu prema izboru projektanta. Spojeve i varove idealno izraditi, očistiti i obrusiti. Pre ugradnje ogradu očistiti od korozije i prašine, brusiti i opajati. Naneti impregnaciju, osnovnu boju i postaviti ogradu. Nakon ugradnje popraviti osnovnu boju, podkitovati i brusiti i obojiti dva puta u tonu po izboru projektanta. Obračun ograde po komadu. Materijal, vrsta i oblik površinske obrade vidnih delova okova treba da su prema izboru projektanta, na osnovu kataloških uzoraka proizvođača sistema. Obračun po m1 ugrađene ograde.	m^1	21,25	12.500,00	265.625,00
	BRAVARSKI RADOVI - UKUPNO				**265.625,00**

Dečija ustanova u Malošištu
Ulica Vidovdanska 15, Malošište, KP 2014/1
KO Malošište, Opština Doljevac, Republika Srbija

Br.	*OPIS POZICIJE*	*Jedinica mere*	*Količina*	*Jedinična cena*	*Ukupna cena*
10-00	**TESARSKI RADOVI**				
10-01	Nabavka materijala - drvene rezane građe i njena ugradnja na krov objekta. Drvena građa mora biti od kvalitetne rezane čamove građe, pričvršćena za betonsku krovnu ploču pomoću čeličnih ankera - veznih elemenata. Konstrukcija se sastoji od sledećih elemenata: - venčanice 12/14cm - greben 10/12cm - drvenih stubova 14/14cm - rogova 10/12cm - slemenjače 10/12cm				
	Drvenu građu premazati premazima za zaštitu drveta od vlage, gljivica i insekata. Ukoliko se građa premazuje pre ugradnje, voditi računa da se premazi potpuno osuše pre nego se građa ugradi. **Napomena:** Drvena građa mora biti sa maskimalnim nivoom vlažnosti do 25%.				
	Obračun po m2 horizontalne projekcije krova.	m^2	271,40	6.500,00	1.764.100,00
10-02	Nabavka materijala i podaščavanje drvene krovne konstrukcije, kvalitetnom daskom debljine 2,4cm, ređane na dodir. Daske pričvrstiti nerđajućim ekserima za drvenu krovnu konstrukciju. Mogu se po želji Investitora isto premazati sredstvima za zaštitu od vlage, gljivica i insekata. Na dasku postaviti hidroizolaciju, što je obuhvaćeno posebnom pozicijom.				
	Napomena: Količina daščane podloge je povećana za 10% u odnosu na površinu krova radi ukrajanja daščanih elemenata. Viškove daščane podloge skladištiti na gradilišnoj deponiji radi korišćenja u svrhu oplate kod izvođenja spoljašnjeg uređenja.				
	Obračun po m2 horizontalne projekcije krova.	m^2	308,30	550,00	169.565,00
10-03	Nabavka materijala i postavljanje OSB ploča preko drvene potkonstrukcije tavanskog prostora u debljini od 18mm, a preko termoizolacionih slojeva. Ploče pričvrstiti tako da spojevi dve ploče idu preko potkonstrukcije, kako bi se u ivice ploče mogli zakucati ekseri (45-75mm) i to na svakih 15cm. Na drugim mestima ploča treba da bude ekserima pričvršćena na potkonstrukciju na svakih 30cm.				
	Obračun po m2 izvedene površine zajedno sa svim neophodnim alatima.	m^2	271,40	850,00	230.690,00
	TESARSKI RADOVI - UKUPNO				**2.164.355,00**

Br.	*OPIS POZICIJE*	*Jedinica mere*	*Količina*	*Jedinična cena*	*Ukupna cena*
11-00	**KERAMIČARSKI RADOVI**				
11-01	Nabavka, dovoz i postavljanje podnih granitnih protivkliznih pločica I klase, u tonu i dezenu prema izboru odgovornog projektanta. Pločice moraju imati sledeće karakteristike: - moraju biti mat strukture - otpornost na habanje - IV - protivkliznost za obuću - R9 - protivkliznost za bose noge - B				
	Pločice lepiti dvokomponentnim lepkom za pločice tipa CERESIT CM16 ili odgovarajuće na odgovarajuću podlogu, koja mora biti suva, ravna, čista i nosiva. Lepak mora biti ojačan Fibre Force vlaknima, mora biti fleksibilan i imati visoku i snažnu moć prianjanja.				
	Sušenje i vezivanje se mora odvijati bez skupljanja. Pločice ređati u pravilnom slogu, sa fugama od 2mm sa korišćenjem PVC krstića. Nakon postavljanja, pod isfugovati masom za fugovanje u tonu po izboru odgovornog projektanta. **Napomena:** U cenu uračunati istovremeno izvođenje sokli u visini od 8cm.				
	Obračun po m2 izvedene površine, zajedno sa upotrebom odgovarajućeg alata i fugovanjem.				
	na podovima objekta	m^2	21,30	3.900,00	83.070,00
	na prilaznim rampama i stepenicama	m^2	25,50	3.900,00	99.450,00
11-02	Nabavka materijala i postavljanje keramičkih pločica I klase dimenzija po izboru Investitora , u tonu i dezenu prema izboru Odgovornog projektanta, na sve podove gde je to predviđeno projektom.				
	Pločice lepiti dvokomponentnim lepkom za pločice tipa CERESIT CM16 ili odgovarajuće na odgovarajuću podlogu - zid, koja mora biti suva, ravna, čista i nosiva.				
	Sušenje i vezivanje se mora odvijati bez skupljanja. Pločice ređati u pravilnom slogu, sa fugama od 3mm sa korišćenjem PVC krstića. Nakon postavljanja, zid isfugovati masom za fugovanje u tonu po izboru odgovornog projektanta. **Napomena:** Aluminijumske ivične lajsne uračunate su u cenu, svuda gde odgovorni Izvođač ili projektant procene da je potrebno.				
	Obračun po m2 izvedene površine, zajedno sa upotrebom odgovarajućeg alata i fugovanjem.	m^2	42,15	3.900,00	164.385,00
11-03	Nabavka materijala i postavljanje keramičkih pločica I klase dimenzija po izboru Investitora , u tonu i dezenu prema izboru Odgovornog projektanta, na sve zidove gde je to predviđeno projektom.				
	Pločice lepiti dvokomponentnim lepkom za pločice tipa CERESIT CM16 ili odgovarajuće na odgovarajuću podlogu - zid, koja mora biti suva, ravna, čista i nosiva.				
	Sušenje i vezivanje se mora odvijati bez skupljanja. Pločice ređati u pravilnom slogu, sa fugama od 3mm sa korišćenjem PVC krstića. Nakon postavljanja, zid isfugovati masom za fugovanje u tonu po izboru odgovornog projektanta. **Napomena:** Aluminijumske ivične lajsne uračunate su u cenu, svuda gde odgovorni Izvođač ili projektant procene da je potrebno.				
	Obračun po m2 izvedene površine, zajedno sa upotrebom odgovarajućeg alata i fugovanjem.	m^2	116,30	3.900,00	453.570,00
	KERAMIČARSKI RADOVI - UKUPNO				**800.475,00**

Dečija ustanova u Malošištu
Ulica Vidovdanska 15, Malošište, KP 2014/1
KO Malošište, Opština Doljevac, Republika Srbija

Br.	*OPIS POZICIJE*	*Jedinica mere*	*Količina*	*Jedinična cena*	*Ukupna cena*
12-00	**MOLERSKO - FARBARSKI RADOVI**				
12-01	Nabavka materijala i gletovanje svih zidova i spuštenih plafona, glet masom **GLETOLIN ili odgovarajućim, koja** mora imati dobru prionljivost za podlogu i dobru paropropusnost. Pre početka gletovanja, na svim uglovima, kao i oko prozora, postaviti aluminijumske ugaone lajsne 19x19mm. Lajsne za uglove fiksirati glet masom ili specijalnom heftalicom. Na mestu spoja lajsne i zida postaviti sloj papirne mrežice, kako bi se sprečila pojava pukotina. Tek nakon sušenja svih postavljenih lajsni, može se početi sa gletovanjem zidova. Sve pukotine na postojećim zidovima bandažirati bandaž trakom, preći glet masom i poravnati. Glet masa mora biti spravljena kao homogena masa bez grudvica i za prvo nanošenje glet masa mora biti malo gušće konzistencije. Glet masu nanositi gletericom koso u odnosu na zid. Nakon sušenja mase, sve zidove šmirglati kružnim pokretima šmirglom srednje granulacije. Za drugi sloj, glet masa mora biti ređe konzistencije, ali se nanosi istim principom kao i kod prvog nanošenja. Nakon sušenja drugog sloja, sve zidove i plafone šmirglati šmirglom fine sitne granulacije i čistom krpom otprašiti sve zidove. Obračun po m2 izvedene površine, sa svim potrebnim alatom.	m^2	723,20	390,00	282.048,00
12-02	Nabavka materijala i krečenje svih unutrašnjih zidova disperzivnom bojom **VITEX ili odgovarajućom** u tonu po izboru projektanta. Podloga na koju se nanosi boja, mora biti suva, idealno ravna, bez pukotina i prethodno gletovana i šmirglana, kao i namazana prajmerom. Boju nanositi valjkom, četkom ili mašinski, u zavisnoti od proizvođača. Drugi sloj nanositi 6h posle nanošenja prvog. Obračun po m2 izvedene površine, zajedno sa upotrebom svih pred premaza - prajmera i odgovarajućeg alata.	m^2	455,60	360,00	164.016,00
12-03	Nabavka materijala i krečenje svih plafona poludisperzivnom bojom MAXIPOL ili odgovarajućom u tonu po izboru projektanta. Podloga na koju se nanosi boja, mora biti suva, idealno ravna, bez pukotina i prethodno gletovana i šmirglana. Boju nanositi valjkom, četkom ili mašinski, u zavisnoti od proizvođača. Drugi sloj nanositi 6h posle nanošenja prvog. Obračun po m2 izvedene površine, zajedno sa upotrebom svih pred premaza - prajmera i odgovarajućeg alata.	m^2	267,60	320,00	85.632,00
	MOLERSKO - FARBARSKI RADOVI - UKUPNO				**531.696,00**

Dečija ustanova u Malošištu
Ulica Vidovdanska 15, Malošište, KP 2014/1
KO Malošište, Opština Doljevac, Republika Srbija

Br.	*OPIS POZICIJE*	*Jedinica mere*	*Količina*	*Jedinična cena*	*Ukupna cena*
13-00	**PODOPOLAGAČKI RADOVI**				
13-01	Nabavka materijala i postavljanje homogene podne obloge od visokokvalitetnog prirodnog kaučuka sa dodatkom prirodnih minerala i pigmenata, tipa **Noraplan - Sentica ili odgovarajuće.** Podna obloga mora sadržati sledeće karakteristike: - otporna na udarce i mehanička oštećenja - otporna na klizanje - R9 - bez halogenih elemente (hlor), PVC-a ili plastifikatora - postavlja se bez varenja - nije potrebno završno voskiranje - apsorbuju zvuke do 8dB - teško zapaljive - otporna na ulja, masti, kiseline, alkalije kao i dezinfekciona sredstva Pre postavljanja obloge, na suvu i ravnu podlogu postaviti samorazlivajući ravnajući sloj tipa Ultraplan Eco ili odgovarajući i prajmer, a zatim i disperzivni lepak ojačan vlaknima tipa Nora Fiber 410 ili odgovarajući. Posle 24h spojeve obraditi masom za hladno varenje. U istom tonu, uz zid, uraditi holkere do visine od 7cm, lepljene trakom za suvo lepljenje tipa Nora profix ili odgovarajuće. Obračun po m2 izvedene površine, zajedno sa obradom lajsni, svim podslojevima i upotrebom svog potrebnog dodatnog materijala i alata.	m^2	198,85	17.500,00	3.479.875,00
	PODOPOLAGAČKI RADOVI - UKUPNO				**3.479.875,00**

Dečija ustanova u Malošištu
Ulica Vidovdanska 15, Malošište, KP 2014/1
KO Malošište, Opština Doljevac, Republika Srbija

Br.	OPIS POZICIJE	Jedinica mere	Količina	Jedinična cena	Ukupna cena
14-00	**LIMARSKI RADOVI**				
14-01	Nabavka materijala i montaža sedećih - horizontalnih kvadratnih oluka od čeličnog pocinkovanog lima. Oluke spajati nitnama, jednoredno, sa maksimalnim razmakom od 3cm i letovati kalajem od najmanje 40%. Držače oluka uraditi od pocinkovanog flaha 25x5mm i nitovati sa prednje strane oluka nitnama Ø4mm, na razmaku od 60cm. U cenu uračunati i zaštitnu mrežu protiv lišća.				
	Obračun po m' horizontalnog oluka sa svim potrebnim materijalom, alatom i ugradnjom.	m^1	67,95	2.100,00	142.695,00
14-02	Nabavka materijala i montaža olučnih vertikala od pocinkovanog lima debljine 0,6mm, kvadratnog preseka. Delovi olučnih cevi moraju da ulaze jedna u drugu minimum 50mm i da se zaletuju kalajem od najmanje 40%. Pocinkovane obujmice sa držačima postaviti na razmaku od 200cm. Preko obujmica postaviti ukrasnu traku. Cevi moraju biti udaljene od fasadnog zida najmanje 20mm.				
	Obračun po m' olučne vertikale.	m^1	15,90	2.450,00	38.955,00
14-03	Nabavka materijala i montaža samouklapajućeg pocinkovanog čeličnog lima za pokrivanje kosih krovnih ravni. Lim seći prema merama datim u radioničkim detaljima i uklapati ga prema preporuci proizvođača.				
	Obračun po m2 pokrivene površine, zajedno sa svim dodatnim materijalom, zakivcima i alatom.	m^2	275,10	4.500,00	1.237.950,00
14-04	Nabavka materijala i montaža čeličnog pocinkovanog lima debljine 0.6mm, za različite vrste opšivanja i razne okapnice. Lim vezati savijanjem rubova sa korišćenjem metalnih podveza. Svaku tablu lima na spojevima i tačkasto fiksirati vijcima sa podloškama od EPDM gume. Prilikom postavljanja limene opšivke voditi računa da se ne ošteti postojeći krovni venac.				
	Obračun po m1 opšivke, zajedno sa svim dodatnim materijalom i alatom.				
	okapnica krovnog nadzitka RŠ~45cm	m^1	70,90	2.900,00	205.610,00
	LIMARSKI RADOVI - UKUPNO				**1.625.210,00**

Dečija ustanova u Malošištu
Ulica Vidovdanska 15, Malošište, KP 2014/1
KO Malošište, Opština Doljevac, Republika Srbija

Br.	*OPIS POZICIJE*	*Jedinica mere*	*Količina*	*Jedinična cena*	*Ukupna cena*
15-00	**FASADERSKI RADOVI**				
15-01	Nabavka materijala i malterisanje fasade preko ploča termoizolacije - stirodura dekorativnim malterom. Na postavljenu termoizolaciju naneti sloj građevinskog lepka i njime pričvrstiti staklenu mrežicu. Nakon sušenja građevinskog lepka, naneti prvo prajmer, a zatim fasadni malter nanositi metalnom nerđajućom špahtlom. Završni sloj maltera mora biti u tonu, boji i strukturi po izboru Investitora. Malter mora biti otporan na habanje i vlagu i mora biti paropropusan. Obračun po m2 izvedene površine, sa svim potrebnim materijalom.	m^2	58,40	2.850,00	166.440,00
15-02	Nabavka materijala, malterisanje i bojenje fasade preko tvrdih ploča kamene vune na objektu. Na postavljenu termoizolaciju naneti sloj građevinskog lepka i njime pričvrstiti staklenu mrežicu. Nakon sušenja građevinskog lepka, naneti prvo prajmer, a zatim fasadni mineralni malter nanositi metalnom nerđajućom špahtlom. Završni sloj mineralnog maltera mora biti u tonu, boji i strukturi po izboru odgovarajućeg projektanta. Malter mora biti otporan na habanje, vlagu i paropropusan. Obračun po m2 izvedene površine, sa svim potrebnim materijalom.	m^2	205,60	2.200,00	452.320,00
	FASADERSKI RADOVI - UKUPNO				**618.760,00**

Dečija ustanova u Malošištu
Ulica Vidovdanska 15, Malošište, KP 2014/1
KO Malošište, Opština Doljevac, Republika Srbija

Br.	*OPIS POZICIJE*	*Jedinica mere*	*Količina*	*Jedinična cena*	*Ukupna cena*
16-00	**RAZNI RADOVI**				
16-01	Nabavka materijala i ručno posipanje čiste humusne zemlje u minimalnom sloju od 20-30cm, na površinama gde je planiranaj sadnja trave i niskog rastinja. Humusnu zemlju oblikovati po projektu, sa davanjem nadvišenja od 20%, kako bi posle sleganja zemlja zauzela projektovane kote. Nakon posipanja, izvršiti fino planiranje i valjanje drvenim valjkom.				
	Obračun po m3 posutog materijala - humusa.	m^3	80,30	7.000,00	562.100,00
16-02	Nabavka tepih trave i njeno razastiranje na mestima gde je predviđen travnjak. Tepih travu lepo iskrojiti, poravnati i utabati. Travu zalivati svakodnevno u naredne dve nedelje dok ne pusti koren. Tek kada trava dostigne visinu do 15cm izvršiti prvo košenje.				
	Obračun po m2 obrađene površine.	m^2	267,50	750,00	200.625,00
	FASADERSKI RADOVI - UKUPNO				**762.725,00**

Dečija ustanova u Malošištu
Ulica Vidovdanska 15, Malošište, KP 2014/1
KO Malošište, Opština Doljevac, Republika Srbija

REKAPITULACIJA

01-00	ZEMLJANI RADOVI	2.195.402,00
02-00	BETONSKI I ARMIRANOBETONSKI RADOVI	4.092.270,00
03-00	ARMIRAČKI RADOVI	2.485.000,00
04-00	ZIDARSKI RADOVI	7.482.695,00
05-00	IZOLATERSKI RADOVI	5.026.888,50
06-00	SUVOMONTAŽNI RADOVI	655.620,00
07-00	STOLARSKI RADOVI	686.350,00
08-00	ALUMINIJUMSKA STOLARIJA	2.303.340,00
09-00	BRAVARSKI RADOVI	265.625,00
10-00	TESARSKI RADOVI	2.164.355,00
11-00	KERAMIČARSKI RADOVI	800.475,00
12-00	MOLERSKO - FARBARSKI RADOVI	531.696,00
13-00	PODOPOLAGAČKI RADOVI	3.479.875,00
14-00	LIMARSKI RADOVI	1.625.210,00
15-00	FASADERSKI RADOVI	618.760,00
16-00	RAZNI RADOVI	762.725,00
17-00	NADOKNADA ZA NEPREDVIĐENE I NAKNADNE RADOVE (10%)	3.517.628,65
	UKUPNO:	**38.693.915,15**

Одговорни пројектант:	Немања Шипетић, дипл. инж. арх.
Број лиценце:	210 A03520
Потпис:	

Коришћење, штампање или умножавање овог документа није дозвољено без писмене сагласности BG ARH d.o.o

1.7	**ГРАФИЧКА ДОКУМЕНТАЦИЈА**

Коришћење, штампање или умножавање овог документа није дозвољено без писмене сагласности BG ARH d.o.o

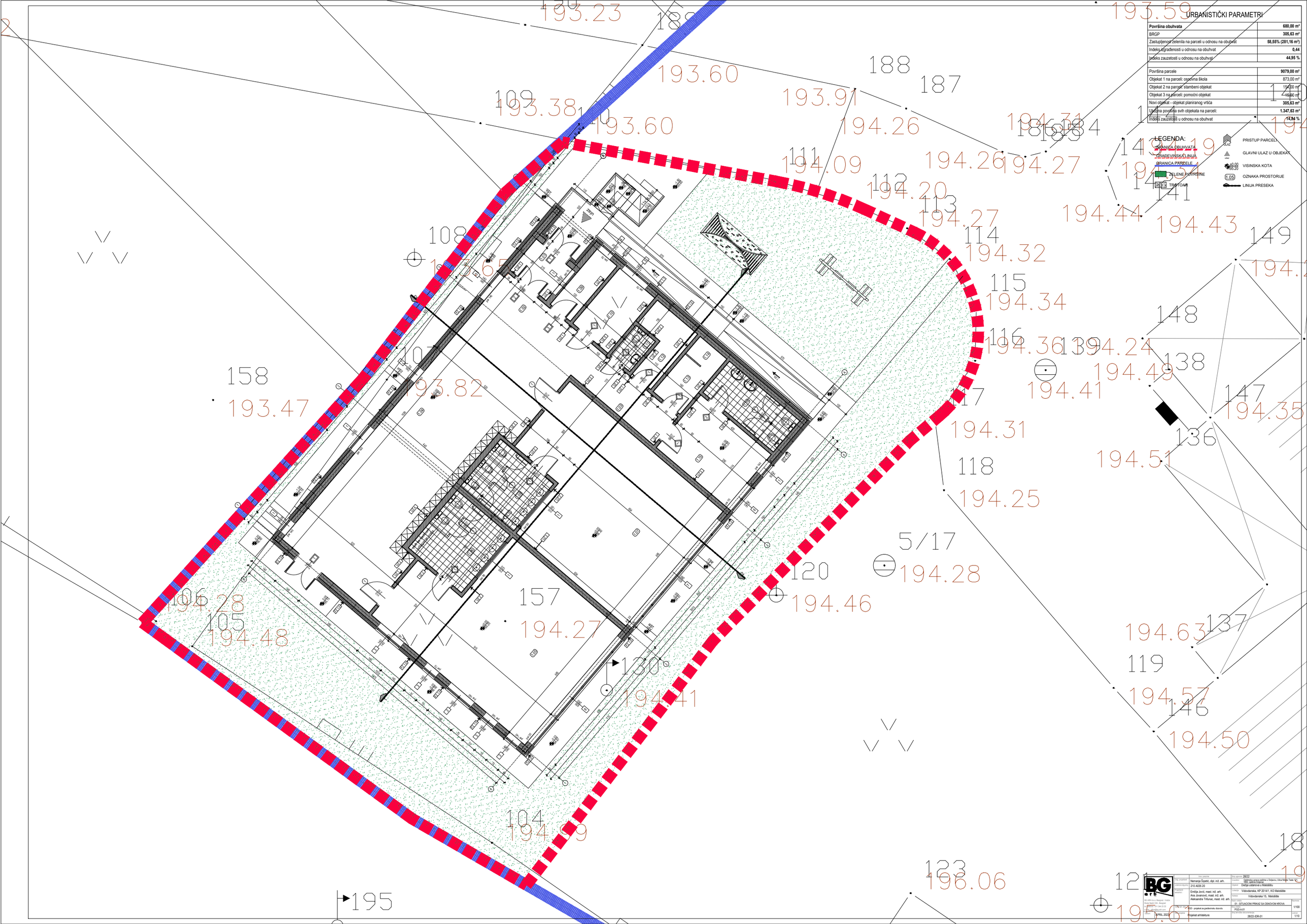

URBANISTIČKI PARAMETRI

Površina obuhvata	**680,00 m²**
BRGP	**305,63 m²**
Zastupljenost zelenila na parceli u odnosu na obuhvat	**58,55% (281,16 m²)**
Indeks izgrađenosti u odnosu na obuhvat	**0,44**
Indeks zauzetosti u odnosu na obuhvat	**44,95 %**
Površina parcele	**9079,00 m²**
Objekat 1 na parceli: osnovna škola	873,00 m²
Objekat 2 na parceli: stambeni objekat	15,00 m²
Objekat 3 na parceli: pomoćni objekat	15,00 m²
Novi objekat - objekat planiranog vrtića	**305,63 m²**
Ukupna površina svih objekata na parceli:	**1.347,63 m²**
Indeks zauzetosti u odnosu na obuhvat	**14,84 %**

BG ARH d.o.o. Beograd - Savski Breg Nad 3/4 , Beograd Tel.: +381 11 244 23 20 E-mail: office@bg-arh.com	IME I PREZIME Nemanja Šipetić, dipl. inž. arh. 210 A030 20 Emilija Jović, mast. inž. arh. Ana Jovanović, mast. inž. arh. Aleksandra Trifunac, mast. inž. arh.	BROJ UGOVORA 28/22 INVESTITOR Gradska uprava grada Valjeva u Valjevu, Ulica Nikole Tesle br. 1, 14000 Valjevo, Srbija OBJEKAT Izgradnja vrtića u Maloloćitu LOKACIJA Vidovdanska, KP 2014/1, KO Maloloćitu ADRESA Vidovdanska 15, Maloloćitu	
		NAZIV CRTEŽA 01 - SITUACIONI PRIKAZ SA OSNOVOM KROVA	Razmera 1/100
		FAZA - projekat za građevinsku dozvolu	BROJ NACRTA/PRILOGA PODA-01
		NAZIV PROJEKTA Projekat arhitekture	BROJ PROJEKTA/GLAVNI PROJEKAT 28/22-IDR-01
	DATUM APRIL 2023		LISTOVI 1/10

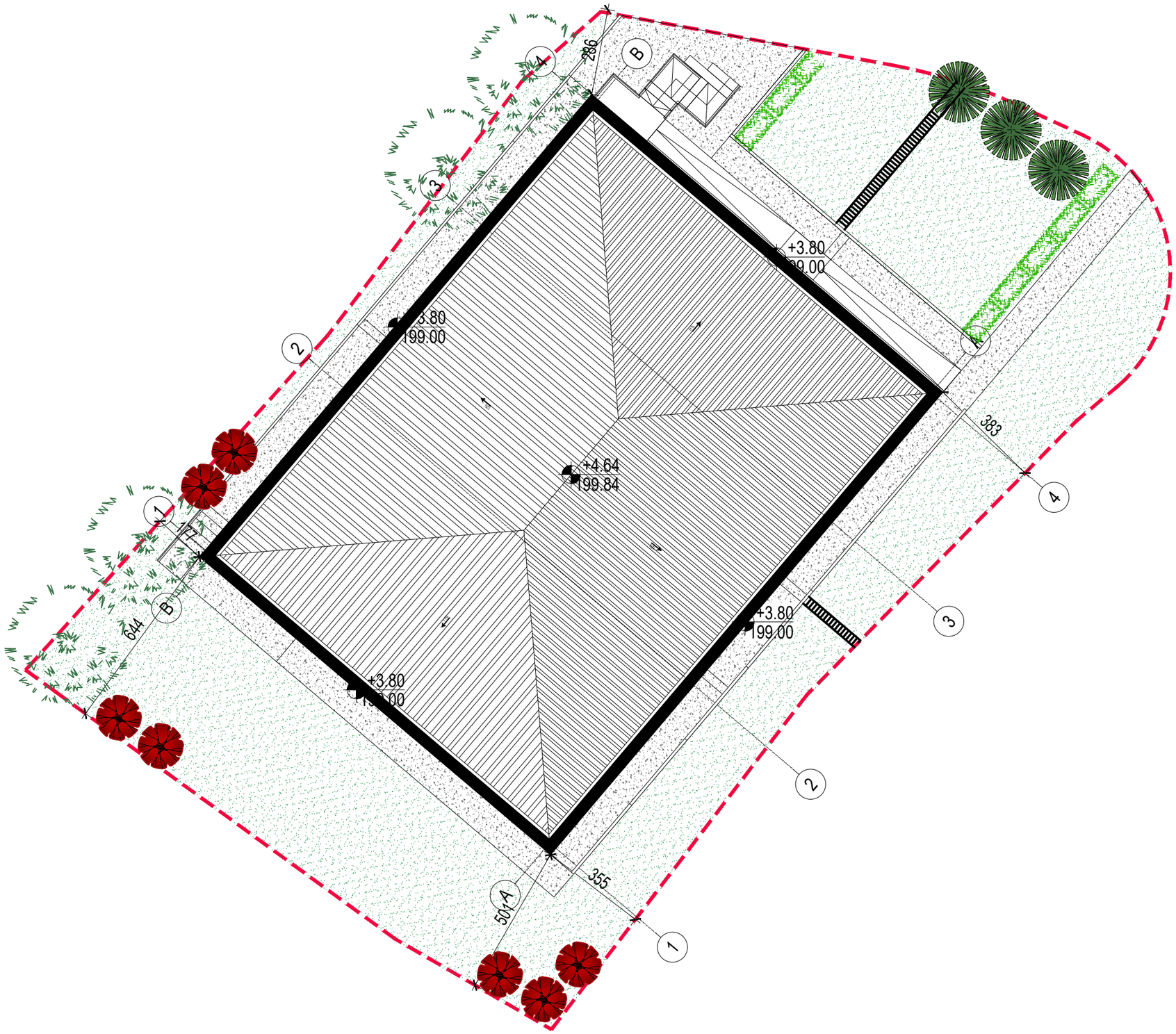

URBANISTIČKI PARAMETRI

Površina obuhvata	**680,00 m²**
BRGP	**305,63 m²**
Zastupljenost zelenila na parceli u odnosu na obuhvat	**58,55% (281,16 m²)**
Indeks izgrađenosti u odnosu na obuhvat	**0,44**
Indeks zauzetosti u odnosu na obuhvat	**44,95 %**
Površina parcele	**9079,00 m²**
Objekat 1 na parceli: osnovna škola	873,00 m²
Objekat 2 na parceli: stambeni objekat	154,00 m²
Objekat 3 na parceli: pomoćni objekat	15,00 m²
Novi objekat - objekat planiranog vrtića	**305,63 m²**
Ukupna površina svih objekata na parceli:	**1.347,63 m²**
Indeks zauzetosti u odnosu na obuhvat	**14,84 %**

LEGENDA:

- GRANICA OBUHVATA
- GRAĐEVINSKA LINIJA
- GRANICA PARCELE
- ZELENE POVRŠINE
- TROTOAR
- PRISTUP PARCELI
- GLAVNI ULAZ U OBJEKAT
- VISINSKA KOTA
- OZNAKA PROSTORIJE
- LINIJA PRESEKA

BG ARH d.o.o. Beograd - Vračar Braće Nedić 22A , Beograd tel. mobilno: 011 344 23 22 e-mail: office@bg-arh.rs	Naziv projekta:	Nenadija Đorđić, dipl. inž. arh.	Broj dokumenta: 28/22
	Broj projekta:	210 A030 20	Investitor: Osnovna umetnička škola u Smederevu, Ulica Nikole Tesla 121, 26300 Smederevo
	Projekat je izrađen u:		Objekat: Dečija ustanova u Malobičiju
	Projekat je izrađen u saradnji sa:	Emilija Jović, mast. inž. arh. Ana Jovanović, mast. inž. arh. Aleksandra Trifunac, mast. inž. arh.	Lokacija: Vidovdanska, KP 2014/1, KO Malobičiće
			Adresa: Vidovdanska 15, Malobičiće
			Naziv crteža: 01 - SITUACIONI PRIKAZ SA OSNOVOM KROVA
	Broj NG - BIM:	P2 - projekat za izvođenje	Broj crteža: P2-A-01
	Datum:	jun 2023	Datum revizije: Broj revizije: 28/22-P2-01
	Faza projekta:	Projekat arhitekture	Razmera: 1:100 1:10

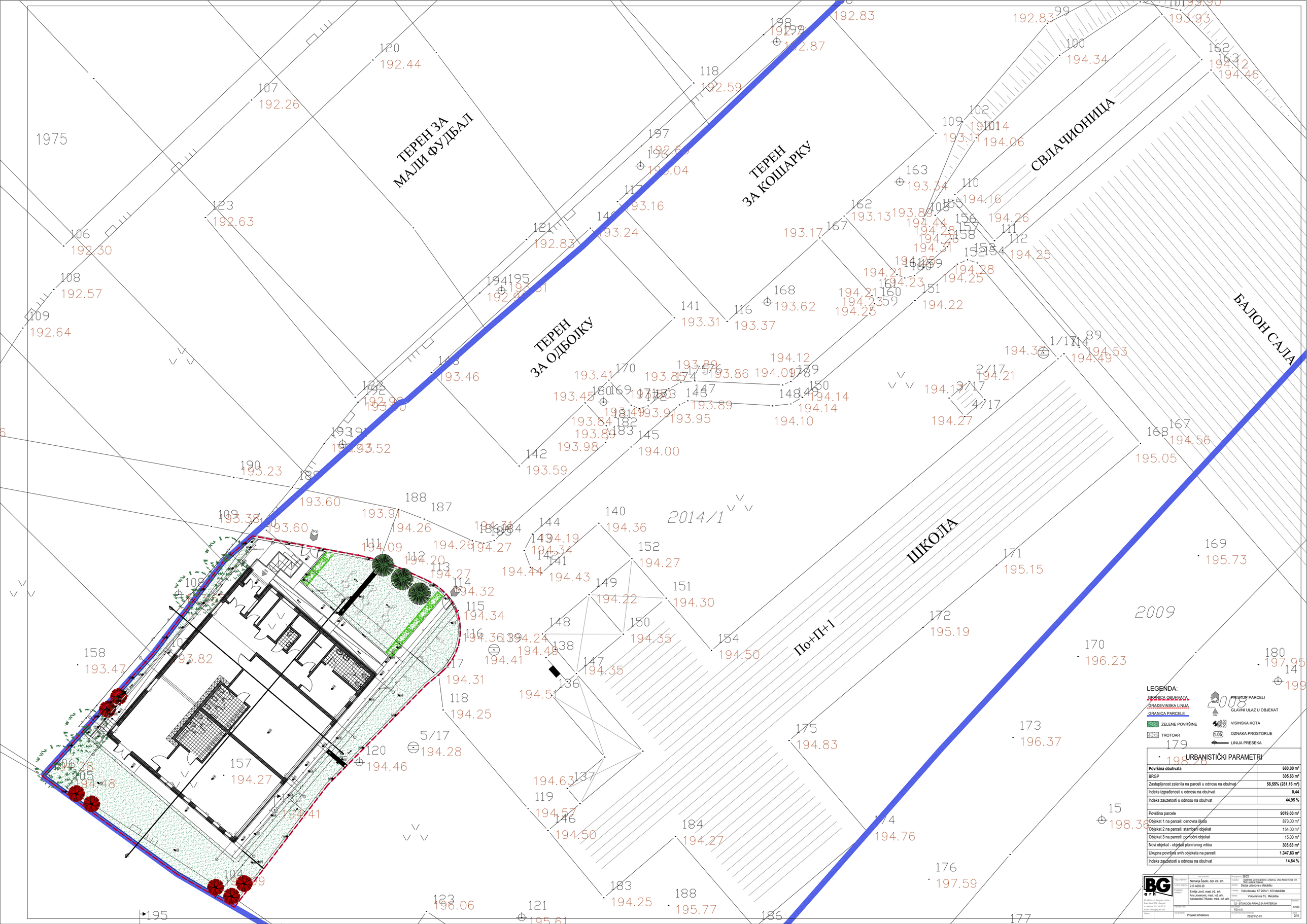

URBANISTIČKI PARAMETRI

Površina obuhvata	**680,00 m²**
BRGP	**305,63 m²**
Zastupljenost zelenila na parceli u odnosu na obuhvat	**58,55% (281,16 m²)**
Indeks izgrađenosti u odnosu na obuhvat	**0,44**
Indeks zauzetosti u odnosu na obuhvat	**44,95 %**
Površina parcele	**9079,00 m²**
Objekat 1 na parceli: osnovna škola	873,00 m²
Objekat 2 na parceli: stambeni objekat	154,00 m²
Objekat 3 na parceli: pomoćni objekat	15,00 m²
Novi objekat - objekat planiranog vrtića	**305,63 m²**
Ukupna površina svih objekata na parceli:	**1.347,63 m²**
Indeks zauzetosti u odnosu na obuhvat	**14,84 %**

BG d.o.o.
BG-MIRA d.o.o. Beograd - Vračar
Braće Nedić 30a , Beograd
tel. telefona: 011 344 23 32
e-mail : office@bg-arh.com
Datum:

Glavni urbanista:	Nataša Đorđić, dipl. inž. arh. 210 A035 20	Broj upisnika: 28/22	
Glavni inž. arh.		Investitor:	Osnovna javna ustanova u Dobjevcu, Ulica Nikole Tesla 121, 18000 Niš, Srbija
Izvršilac projekta:	Emilija Jović, mast. inž. arh. Ana Jovanović, mast. inž. arh. Aleksandra Trifunac, mast. inž. arh.	Objekat:	Dečija ustanova u Malošištu
		Lokacija:	Vidovdanska, KP 2014/1, KO Malošište
		Adresa:	Vidovdanska 15, Malošište
Naziv crteža:	3D - SITUACIONI PRIKAZ SA PARTEROM	Razmera: 1/100	
Broj crteža:	PZA-4-01		
Broj projekta:	28/22-PZ-01	Broj listova: 2/10	
Projekat arhitekture			

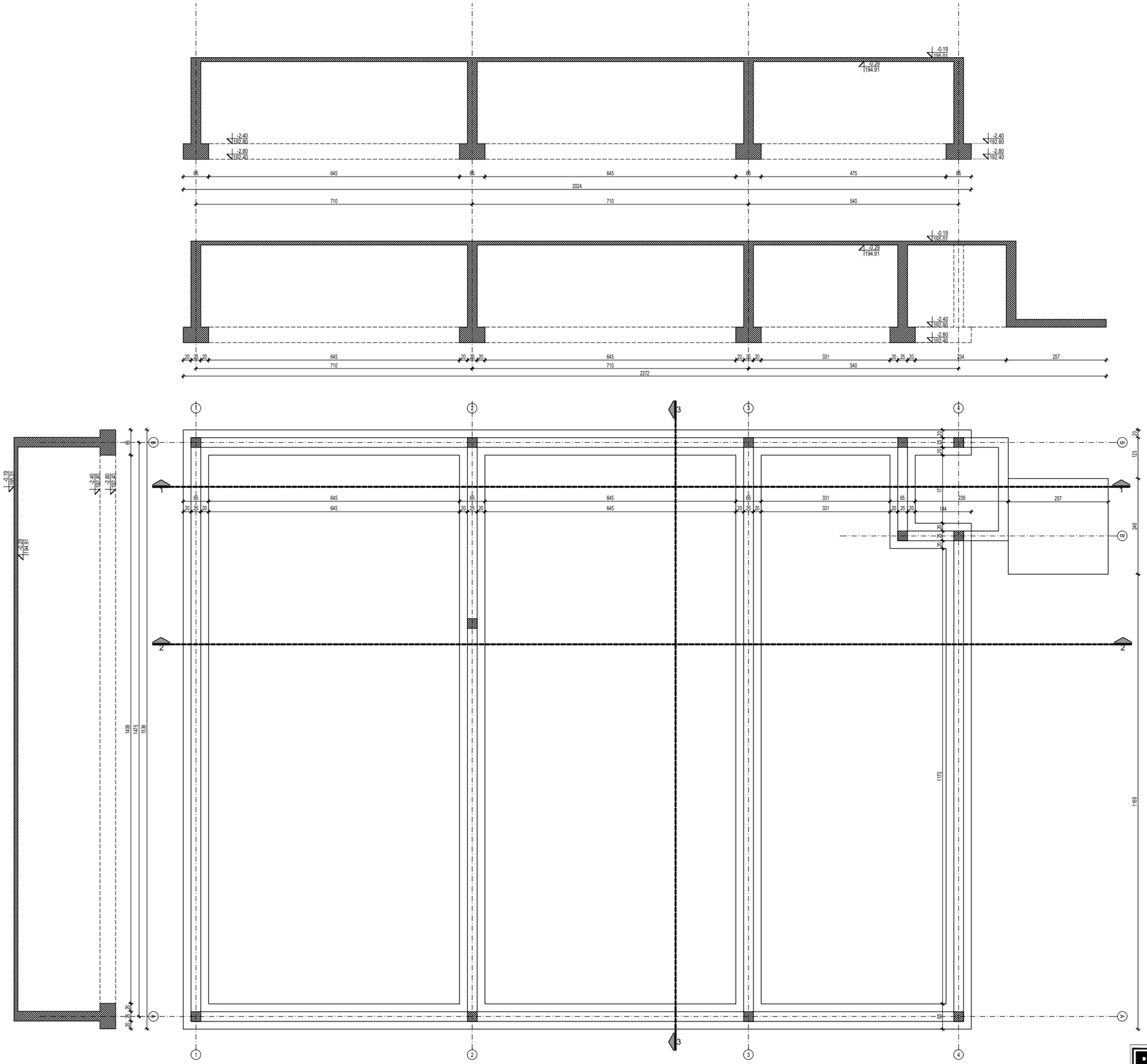

BG arh BG ARH d.o.o. Beograd - Vračar Bracе Nedić 33A , Beograd tr. telefona: 011.344.23.32 e-mail : office@bg-arh.com	Ime i prezime	Broj ugovora: 28/22	
	Odg. projektant: Nemanja Šipetić, dipl. inž. arh.	Investitor: Opštinska uprava opštine u Dojevcu, Ulica Nikole Teste 121, 18400, opština Doljevac	
	Licenca odg.proj. 210 A035 20	Objekat: Dečija ustanova u Malošištu	
	Projektanti saradnici: Emilija Jović, mast. inž. arh. Ana Jovanović, mast. inž. arh. Aleksandra Trifunac, mast. inž. arh.	Lokacija: Vidovdanska, KP 2014/1, KO Malošište	
		Adresa: Vidovdanska 15, Malošište	
	Vrsta tehn. dok.: PZI - projekat za izvođenje	Naziv crteža: 03 - OSNOVA TEMELJA SA PRESECIMA	Razmera: 1/100
		Broj crteža: PZI-A-02	
Datum: jun 2023	Deo projekta: Projekat arhitekture	Broj tehničke dokumentacije: 28/22-PZI-01	Listova: 3/10

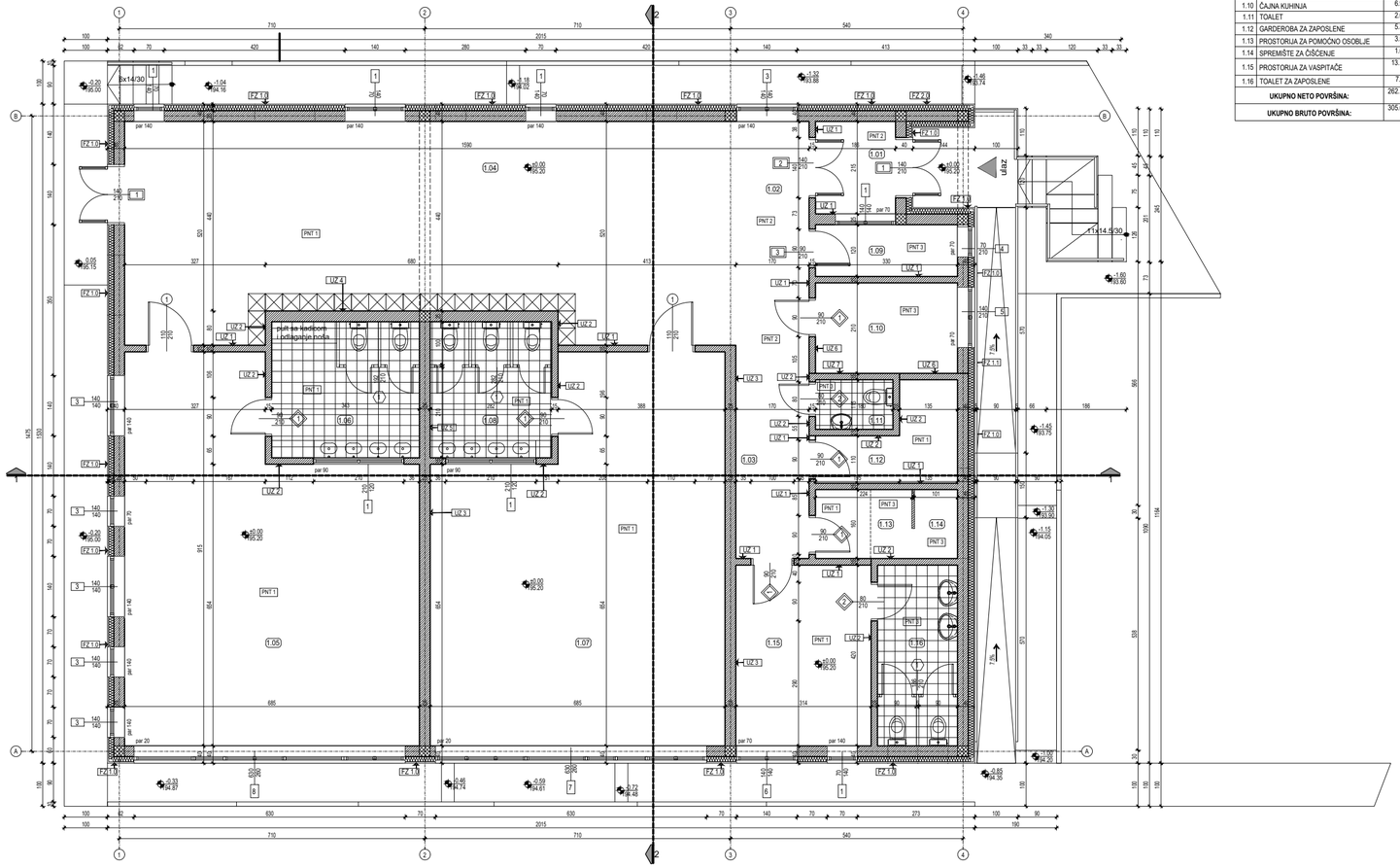

DEČIJA USTANOVA U MALOŠIŠTU

broj	NAMENA PROSTORIJA	površina koja se redukuje (m²)	K	površina (m²)	odim (m²)	čista visina (m²)	OBRADE PROSTORIJA pod	zid	plafon
	KOMUNIKACIJE								
1.01	VETROBRAN			4.00		2.80	granitna keramika	disperziona boja	polusperz. boja
1.02	ULAZ			6.12		2.80	keramičke pločice	disperziona boja	polusperz. boja
1.03	HODNIK			11.14		2.80	keramičke pločice	disperziona boja	polusperz. boja
1.04	VIŠENAMENSKI PROSTOR			88.40		2.80	kaučuk	disperziona boja	polusperz. boja
	PROSTORIJE ZA DECU								
1.05	JASLENA GRUPA			63.33		2.80	kaučuk	disperziona boja	polusperz. boja
1.06	TOALET			10.84		2.80	keramičke pločice	keramičke pločice	polusperz. boja
1.07	MEŠOVITA GRUPA			54.93		2.80	kaučuk	disperziona boja	polusperz. boja
1.08	TOALET			8.91		2.80	keramičke pločice	keramičke pločice	polusperz. boja
	OSTALE PROSTORIJE VRTIĆA								
1.09	PROSTORIJA ZA POTRIRA			3.96		2.80	granitna keramika	disperziona boja	polusperz. boja
1.10	ČAJNA KUHINJA			6.93		2.80	keramičke pločice	disperziona boja	polusperz. boja
1.11	TOALET			2.07		2.80	keramičke pločice	keramičke pločice	polusperz. boja
1.12	GARDEROBA ZA ZAPOSLENE			5.39		2.80	kaučuk	disperziona boja	polusperz. boja
1.13	PROSTORIJA ZA POMOĆNO OSOBLJE			3.58		2.80	kaučuk	disperziona boja	polusperz. boja
1.14	SPREMIŠTE ZA ČIŠĆENJE			1.60		2.80	kaučuk	disperziona boja	polusperz. boja
1.15	PROSTORIJA ZA VASPITAČE			13.19		2.80	kaučuk	disperziona boja	polusperz. boja
1.16	TOALET ZA ZAPOSLENE			7.81		2.80	keramičke pločice	keramičke pločice	polusperz. boja
	UKUPNO NETO POVRŠINA:			262.19	m²				
	UKUPNO BRUTO POVRŠINA:			305.63	m²				

PODOVI NA TLU

PNT 1	
Kaučuk na lepku	0,20
Ravnajuća masa	0,80
Cementna košuljica	6,00
PVC folija	
Termoizolacija (stirodur)	12,00
Hidroizolacija	
AB ploča	10,00
Hidroizolacija	
Nabijeni beton	10,00
Šljunak	15,00
UKUPNO:	54,00

PODOVI NA TLU

PNT 2	
Granitna keramika na lepku	2,00
Cementna košuljica	5,00
PVC folija	
Termoizolacija (stirodur)	12,00
Hidroizolacija	
AB ploča	10,00
Hidroizolacija	
Nabijeni beton	10,00
Šljunak	15,00
UKUPNO:	54,00

PODOVI NA TLU

PNT 3	
Keramika na lepku	2,00
Cementna košuljica	5,00
PVC folija	
Termoizolacija (stirodur)	12,00
Hidroizolacija	
AB ploča	10,00
Hidroizolacija	
Nabijeni beton	10,00
Šljunak	15,00
UKUPNO:	54,00

KONSTRUKCIJA KROVA

KK 1	
trapezasti lim	8.00
letva $\frac{5}{3}$	2,00
kontraletva	1,67
PVC folija	-
daska	2,40
Rog $\frac{12}{14}$	12
UKUPNO:	23,00

SPOLJAŠNJI ZIDOVI

FZ 1	
malter sa mrežicom	3,00
termoizolacija /kamena vuna/	12,00
ytong blok 25	25,00
maletar	2,50
puna disperzija	
UKUPNO:	42,50

FZ 2	
malter sa mrežicom	3,00
termoizolacija /kamena vuna/	12,00
ytong blok 25	25,00
termoizolacija /kamena vuna/	12,00
maletar sa mrežicom	3,00
UKUPNO:	55,00

UNUTRAŠNJI ZIDOVI

UZ 1	
puna disperzija	
malter	2,00
ytong blok 15	15,00
maletar	2,00
puna disperzija	
UKUPNO:	19,00

UNUTRAŠNJI ZIDOVI

UZ 2	
puna disperzija	
malter	2,00
ytong blok 15	15,00
keramika na lepi\ku	2,00
UKUPNO:	19,00

UNUTRAŠNJI ZIDOVI

UZ 3	
puna disperzija	
malter	2,00
ytong blok 25	25,00
malter	2,00
puna disperzija	
UKUPNO:	29,00

UNUTRAŠNJI ZIDOVI

UZ 4	
puna disperzija	
malter	2,00
ytong blok 25	25,00
keramika na lepku	2,00
UKUPNO:	29,00

UNUTRAŠNJI ZIDOVI

UZ 5	
keramika na lepku	2,00
ytong blok 15	15,00
keramika na lepku	2,00
UKUPNO:	19,00

UNUTRAŠNJI ZIDOVI

UZ 6	
puna disperzija	
keramika na lepku, h=150cm + malter (150-280cm)	2,00
ytong blok 15	15,00
malter	2,00
puna disperzija	
UKUPNO:	19,00

UNUTRAŠNJI ZIDOVI

UZ 7	
Puna disperzija h=(150-280cm)	
Keramika na lepku, h=150cm + malter (150-280cm)	2,00
Ytong blok 15	15,00
Keramika na lepku	2,00
UKUPNO:	19,00

LEGENDA:

- GRANICA OBUHVATA
- GRAĐEVINSKA LINIJA
- GRANICA PARCELE
- ZELENE POVRŠINE
- TROTOAR
- PRISTUP PARCELI
- GLAVNI ULAZ U OBJEKAT
- VISINSKA KOTA
- OZNAKA PROSTORIJE
- LINIJA PRESEKA

BG arh d.o.o. Beograd - Vračar, Braće Nedić 31A , Beograd, tel: +381/64 - 311 34 22, e-mail: office@bgarh.rs, Datum: jun 2023	Izvršilac: Nemanja Šipetić, dipl. inž. arh. 210 A035 20	Broj ugovora: 28/22	
		Investitor: Opštinska uprava opštine u Doljevcu, Ulica Nikole Tesla 121, 18400, Aleksinac (Doljevac)	
		Objekat: Dečija ustanova u Malošištu	
	Projektant saradnik: Emilija Jović, mast. inž. arh. Ana Jovanović, mast. inž. arh. Aleksandra Trifunac, mast. inž. arh.	Lokacija: Vidovdanska, KP 2014/1, KO Malošište	
		Adresa: Vidovdanska 15, Malošište	
		Naziv crteža: 04 - OSNOVA PRIZEMLJA	Razmera: 1:100
	Broj projekta: 28/22	Fazа projekta: PZI - projekat za izvođenje	
	Glavni projektant:	Broj crteža: PZI-A-03	
	Glavni inženjer projekta:	Naziv projekta: Projekat arh/građevina	Broj crteža iz projekta: 28/22-PZI-01	4/10

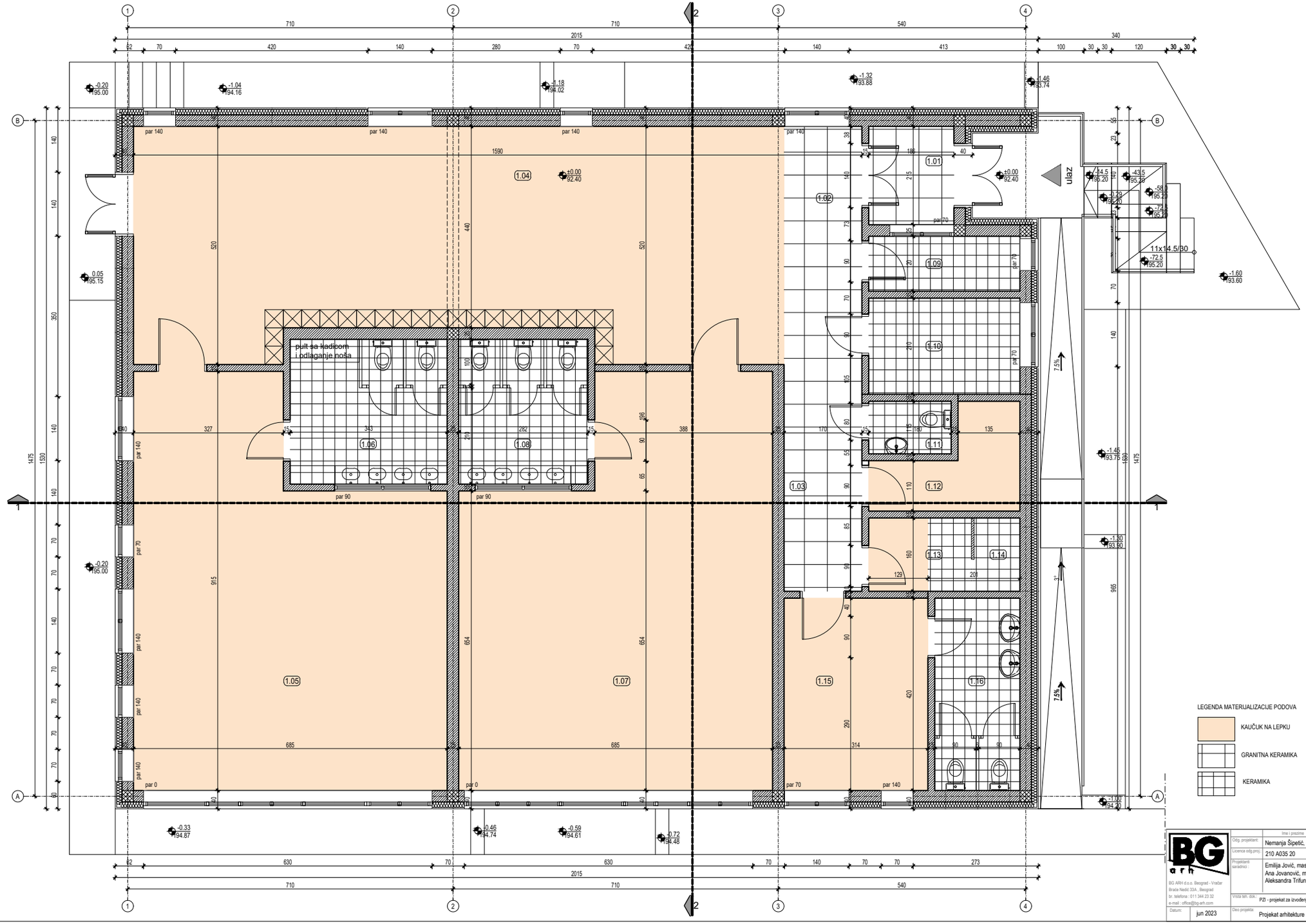

BG arh	Ime i prezime	Broj ugovora: 28/22	
	Odg. projektant: Nemanja Šipetić, dipl. inž. arh.	Investitor: Opštinska uprava opštine u Doljevcu, Ulica Nikole Tesle 121, 18400, opština Doljevac	
	Licence odg.proj. 210 A035 20	Objekat: Dečija ustanova u Malošištu	
	Projektanti saradnici: Emilija Jović, mast. inž. arh. Ana Jovanović, mast. inž. arh. Aleksandra Trifunac, mast. inž. arh.	Lokacija: Vidovdanska, KP 2014/1, KO Malošište	
BG ARH d.o.o. Beograd - Vračar Bracе Nedić 33A , Beograd tr. telefona : 011 344 23 32 e-mail : office@bg-arh.com		Adresa: Vidovdanska 15, Malošište	
	Vrsta tehn. dok.: PZI - projekat za izvođenje	Naziv crteža: 05 - OSNOVA PODA	Razmera: 1/100
		Broj crteža: PZI-A-09	
Datum: jun 2023	Deo projekta: Projekat arhitekture	Broj tehničke dokumentacije: 28/22-PZI-01	Listov: 5/10

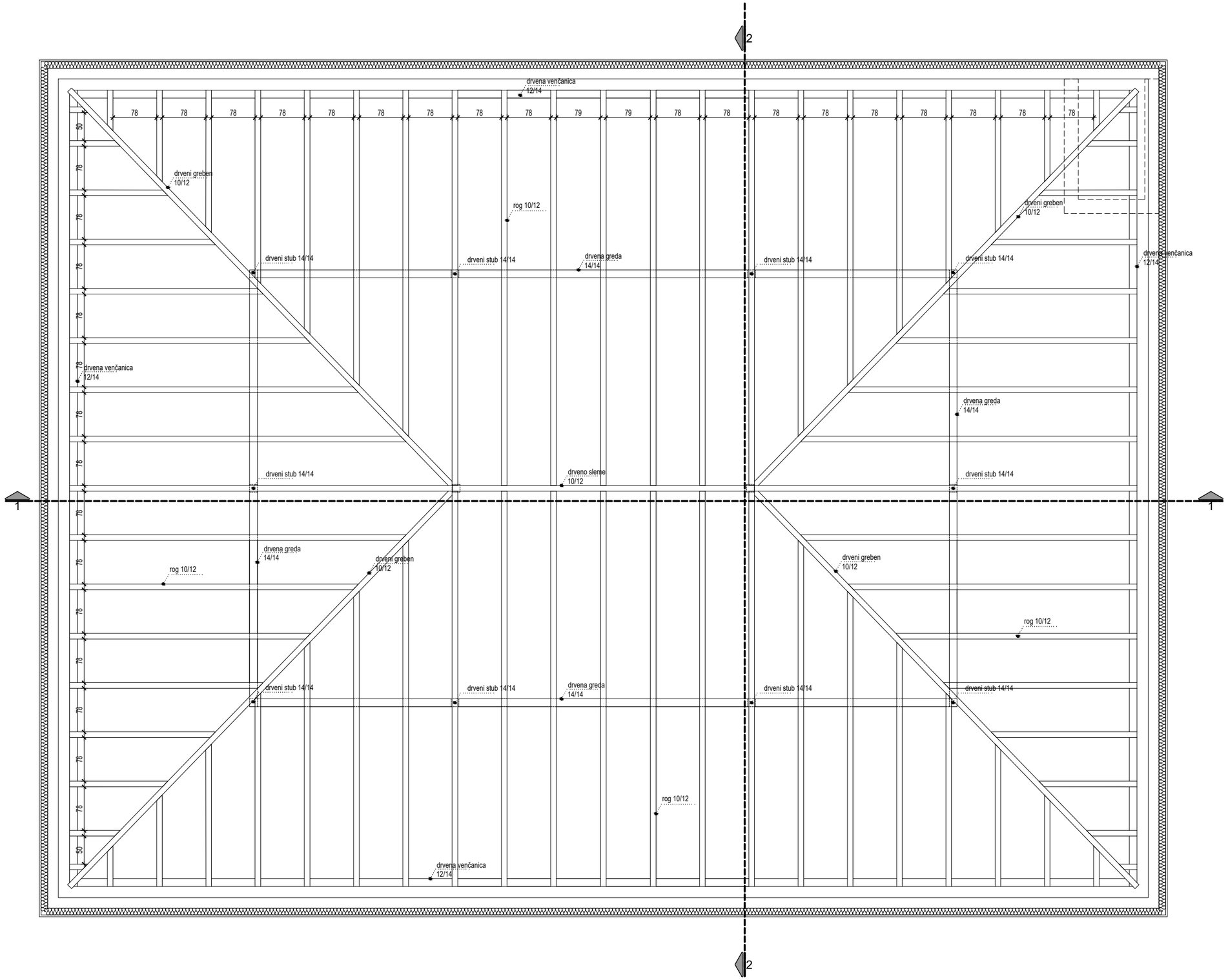

saradnici :

BG ARH d.o.o. Beograd - Vračar Braće Nedić 33A , Beograd br. telefona : 011 344 23 32 e-mail : office@bg-arh.com	Ime i prezime	Broj ugovora : 28/22	
	Odg. projektant: Nemanja Šipetić, dipl. inž. arh.	Investitor: Opštinska uprava opštine u Doljevcu, Ulica Nikole Tesle 121, 1840, opština Doljevac	
	Licenca odg.proj.: 210 A035 20	Objekat: Dečija ustanova u Malošištu	
	Projektanti: Emilija Jović, mast. inž. arh. Ana Jovanović, mast. inž. arh. Aleksandra Trifunac, mast. inž. arh.	Lokacija: Vidovdanska, KP 2014/1, KO Malošište	
		Adresa: Vidovdanska 15, Malošište	
	Vrsta teh. dok.: PZI - projekat za izvođenje	Naziv crteža: 06 - KONSTRUKCIJA KOSOG KROVA	Razmera: 1/100
		Broj crteža: PZI-A-07	
Datum: jun 2023	Deo projekta: Projekat arhitekture	Broj tehničke dokumentacije: 28/22-PZI-01	List/od: 6/10

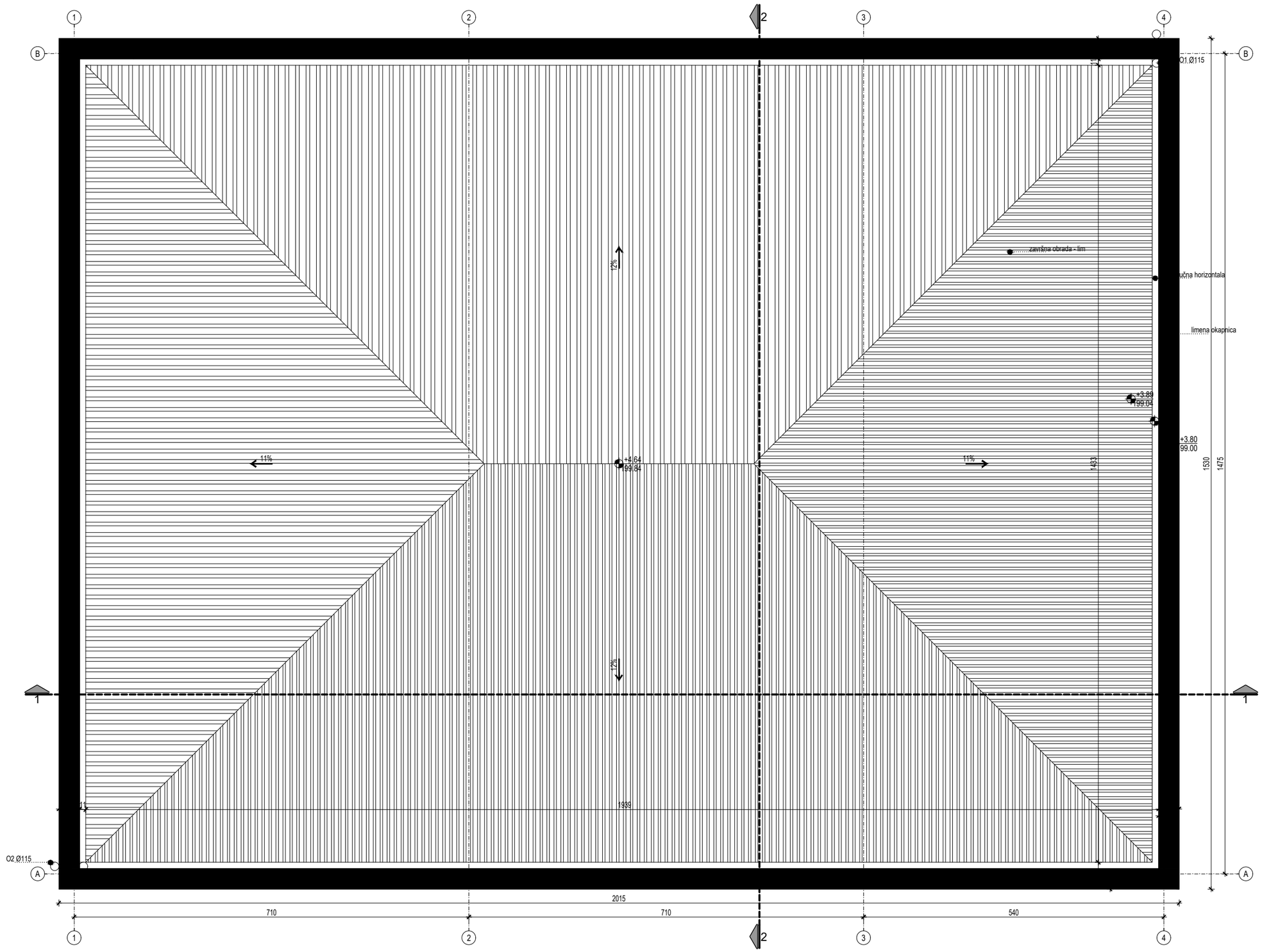

BG arh BG ARH d.o.o. Beograd - Vračar Braće Nedić 33A , Beograd br. telefona : 011 344 23 32 e-mail : office@bg-arh.com		Ime i prezime	Broj ugovora : 28/22
	Odg. projektant:	Nemanja Šipetić, dipl. inž. arh.	Investitor: Opštinska uprava opštine u Doljevcu, Ulica Nikole Tesle 121, 18340, opština Doljevac
	Licenca odg.proj.:	210 A035 20	Objekat: Dečija ustanova u Malošištu
	Projektanti saradnici :	Emilija Jović, mast. inž. arh. Ana Jovanović, mast. inž. arh. Aleksandra Trifunac, mast. inž. arh.	Lokacija: Vidovdanska, KP 2014/1, KO Malošište Adresa: Vidovdanska 15, Malošište
	Vrsta teh. dok.:	PZI - projekat za izvođenje	Naziv crteža: 07 - OSNOVA KOSOG KROVA Broj crteža: PZI-A-08 Razmera: 1/100
Datum: jun 2023	Deo projekta:	Projekat arhitekture	Broj tehničke dokumentacije: 28/22-PZI-01 List/od: 7/10

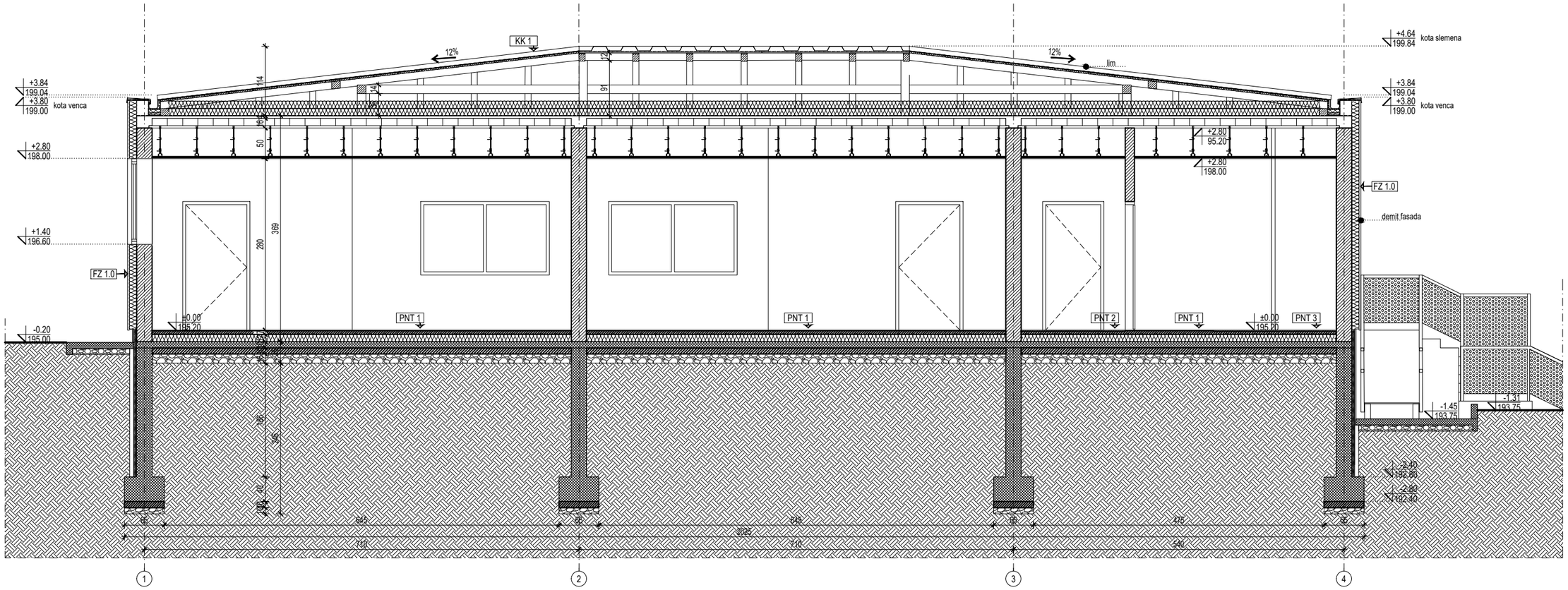

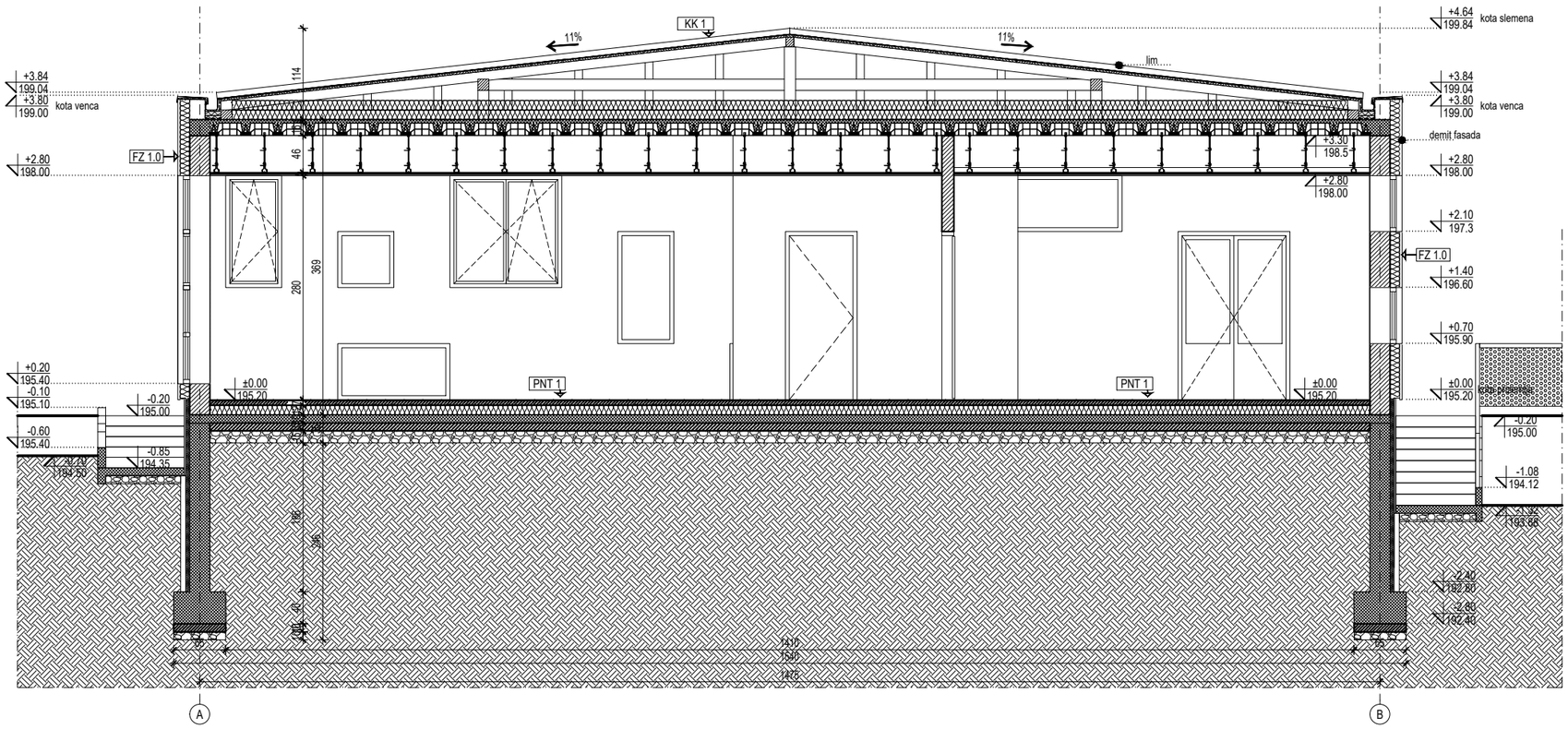

BG arh BG ARH d.o.o. Beograd - Vračar Braće Nedić 33A , Beograd br. telefona : 011 344 23 32 e-mail : office@bg-arh.com	Ime i prezime	Broj ugovora: 28/22	
	Odg. projektant: Nemanja Šipetić, dipl. inž. arh.	Investitor: Opštinska uprava opštine u Doljevcu, Ulica Nikole Tesle 121, 1840, opština Doljevac	
	Licenca odg.proj.: 210 A035 20	Objekat: Dečija ustanova u Malošištu	
	Projektanti saradnici : Emilija Jović, mast. inž. arh. Ana Jovanović, mast. inž. arh. Aleksandra Trifunac, mast. inž. arh.	Lokacija: Vidovdanska, KP 2014/1, KO Malošište	
		Adresa: Vidovdanska 15, Malošište	
		Naziv crteža: 08 - PRESEK 1-1; PRESEK 2-2	Razmera: 1/100
	Vrsta teh. dok.: PZI - projekat za izvođenje	Broj crteža: PZI-A-04	
Datum: jun 2023	Deo projekta: Projekat arhitekture	Broj tehničke dokumentacije: 28/22-PZI-01	Listrod: 8/10

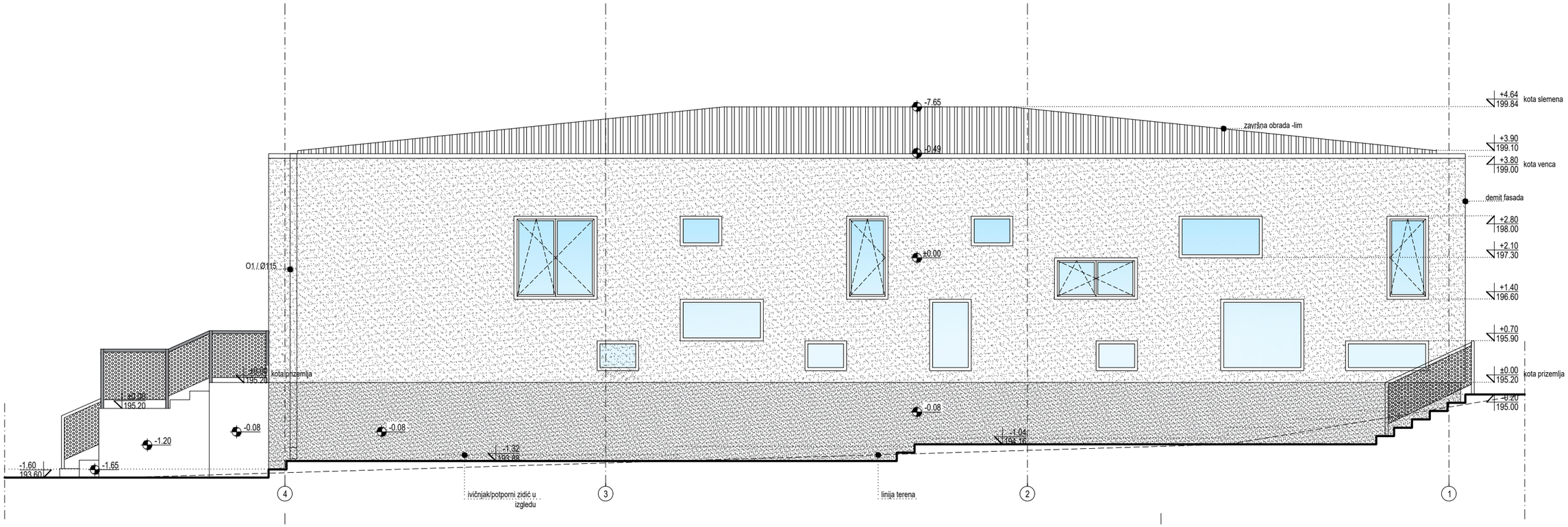

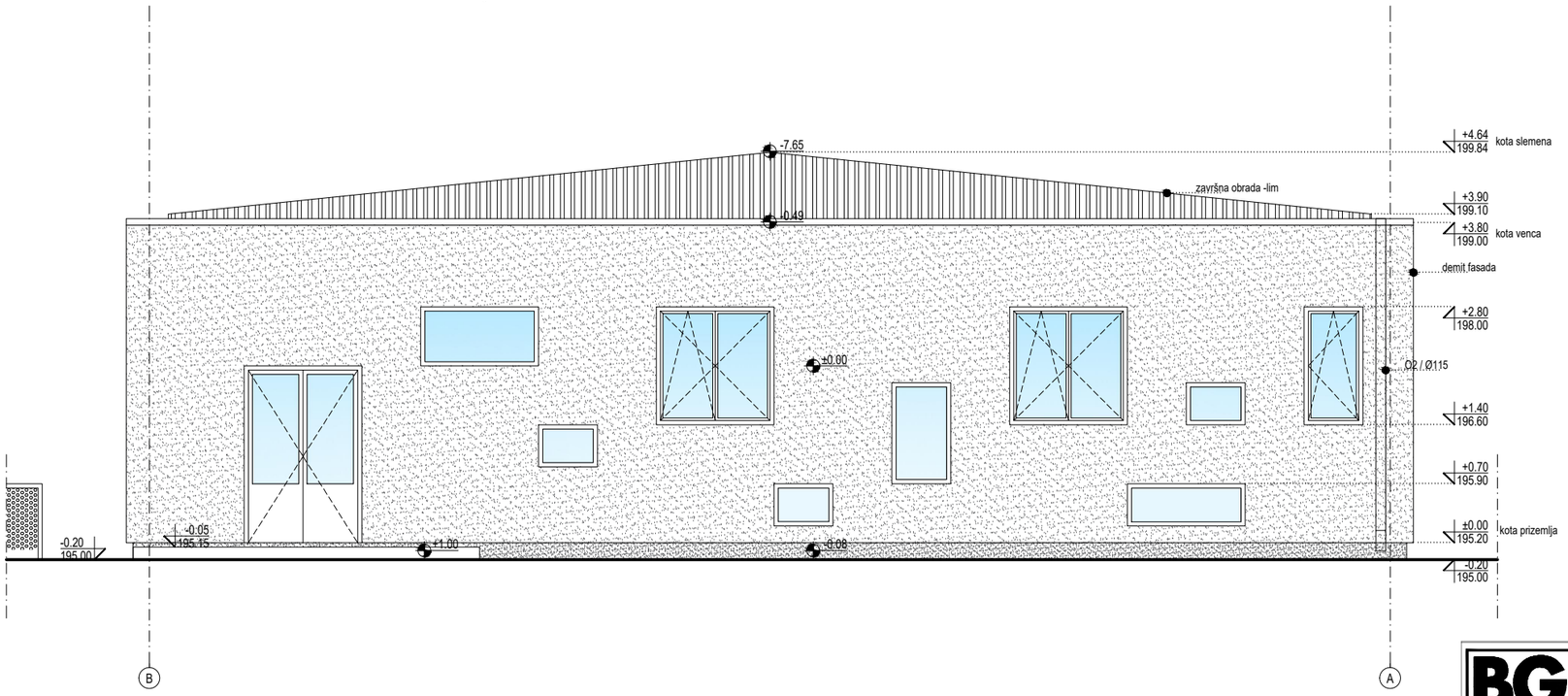

BG arh BG ARH d.o.o. Beograd - Vračar Brace Nedić 33A , Beograd br. telefona : 011 344 23 32 e-mail : office@bg-arh.com	Ime i prezime	Broj ugovora : 28/22	
	Odg. projektant: Nemanja Šipetić, dipl. inž. arh.	Investitor: Opštinska uprava opštine u Doljevcu, Ulica Nikole Tesle 121, 1840, opština Doljevac	
	Licenca odg.proj.: 210 A035 20	Objekat: Dečija ustanova u Malošištu	
	Projektanti saradnici : Emilija Jović, mast. inž. arh. Ana Jovanović, mast. inž. arh. Aleksandra Trifunac, mast. inž. arh.	Lokacija: Vidovdanska, KP 2014/1, KO Malošište	
		Adresa: Vidovdanska 15, Malošište	
	Vrsta teh. dok.: PZI - projekat za izvođenje	Naziv crteža: 10 - JUGOZAPADNI IZGLED; SEVEROZAPADNI IZGLED	Razmera: 1/100
		Broj crteža: PZI-A-06	
Datum: jun 2023	Deo projekta: Projekat arhitekture	Broj tehničke dokumentacije: 28/22-PZI-01	List/od: 10/10

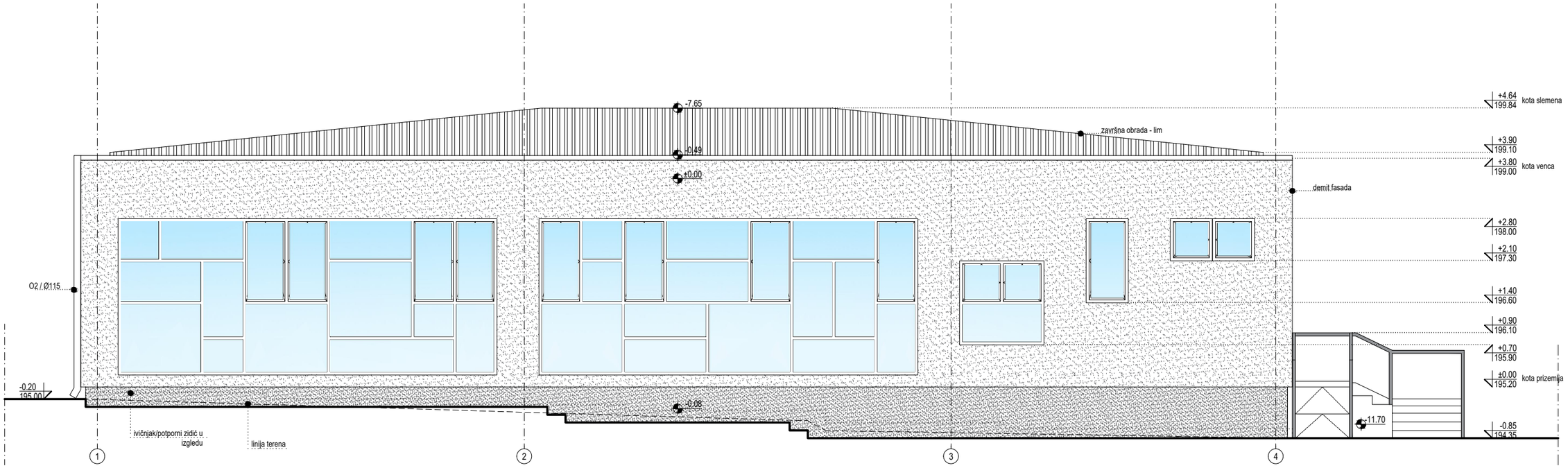

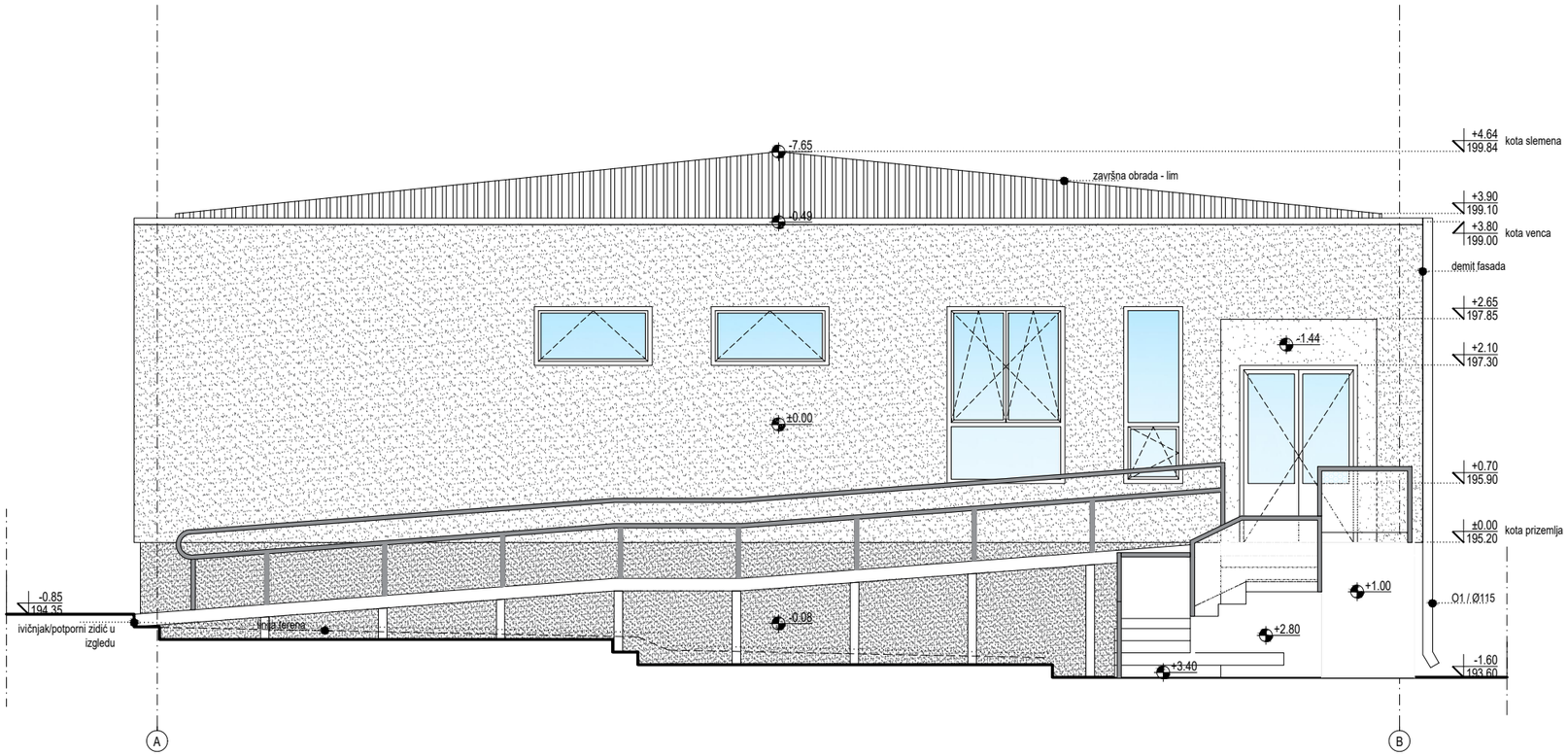

LEGENDA:

- GRANICA OBUHVATA
- GRAĐEVINSKA LINIJA
- GRANICA PARCELE
- ZELENE POVRŠINE
- TROTOAR
- ULAZ — PRISTUP PARCELI
- ulaz — GLAVNI ULAZ U OBJEKAT
- ±0.00 / 95.20 — VISINSKA KOTA
- 1.05 — OZNAKA PROSTORIJE
- LINIJA PRESEKA

BG arh
BG ARH d.o.o. Beograd - Vračar
Braće Nedić 33A , Beograd
br. telefona : 011 344 23 32
e-mail : office@bg-arh.com

	Ime i prezime		
Odg. projektant:	Nemanja Šipetić, dipl. inž. arh.	Broj ugovora : 28/22	
		Investitor:	Opštinska uprava opštine u Doljevcu, Ulica Nikole Tesle 121, 18340, opština Doljevac
Licenca odg.proj.:	210 A035 20	Objekat:	Dečija ustanova u Malošištu
Projektanti saradnici :	Emilija Jović, mast. inž. arh. Ana Jovanović, mast. inž. arh. Aleksandra Trifunac, mast. inž. arh.	Lokacija:	Vidovdanska, KP 2014/1, KO Malošište
		Adresa:	Vidovdanska 15, Malošište
		Naziv crteža:	09 - JUGOISTOČNI IZGLED; SEVETOISTOČNI IZGLED
		Razmera:	1/100
Vrsta teh. dok.:	PZI - projekat za izvođenje	Broj crteža:	PZI-A-05
Datum:	jun 2023	Broj tehničke dokumentacije:	28/22-PZI-01
Deo projekta:	Projekat arhitekture	List/od:	9/10

Projektant:	OBJEKAT: **Dečija ustanova u Malošištu**	Naručilac: **Opština Doljevac**
	ŠEME BRAVARIJE	

ŠEME SPOLJAŠNJE BRAVARIJE

(list A1-1 - A1-3)

BRAVARIJA

SPOLJAŠNJA BRAVARIJA - OGRADE I RUKOHVATI

DATUM:	**PROJEKAT ZA IZVOĐENJE**	sveska	1
7. 2023.		List	**A1-1**

Projektant: BG arh	OBJEKAT: **Dečija ustanova u Malošištu**	Naručilac: **Opština Doljevac**
		OZNAKA 1

IZGLED 1

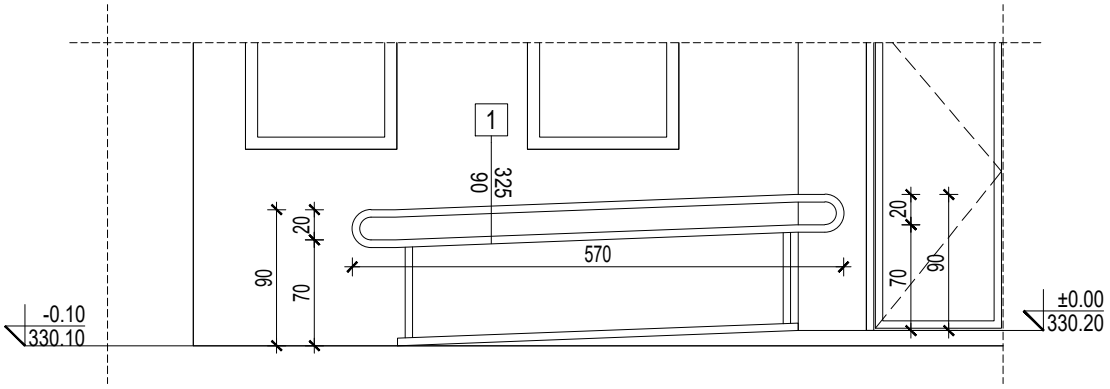

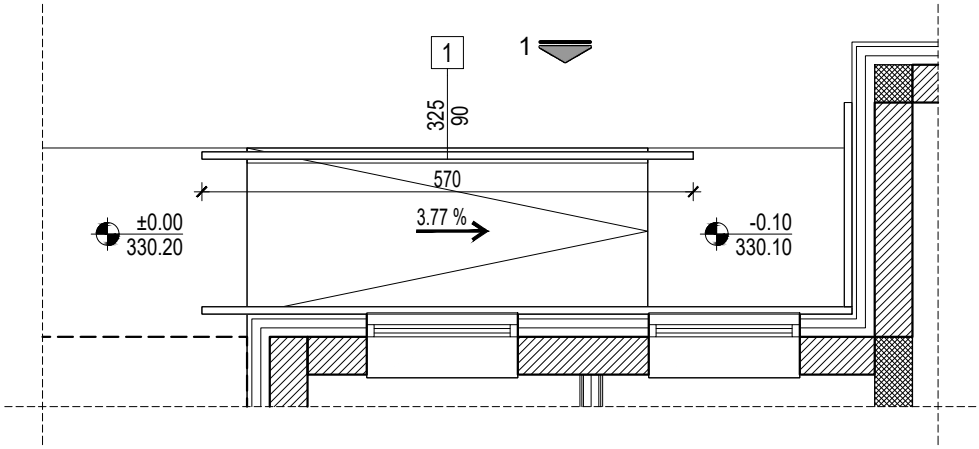

Naziv pozicije:	Proizvodne mere:
Ograda spoljašnje rampe sa rukohvatom	325/90 cm

OPIS

A - Ograda spoljašnje rampe visine 90 cm od čeličnih profila i flahova.

B - Ugrađuje se u suvoj montaži.

C - Ogradu izraditi i ugraditi po detaljima i uputstvu projektanta. Spojeve i varove idealno izraditi, očistiti i obrusiti. Pre ugradnje ogradu očistiti od korozije i prašine, brusiti i opajati. Naneti impregnaciju, osnovnu boju i postaviti ogradu. Nakon ugradnje popraviti osnovnu boju, predkitovati, brusiti i obojiti dva puta.

Sve mere proveriti na licu mesta

SMER	Prizemlje	1. Sprat							UKUPNO:
UKUPNO:	1	0							1

Naziv crteža:	Razmera:
BRAVARIJA - SPOLJAŠNJA	1:50

Odgovorni projektant:	Faza projekta:	Datum:	Br. lista:
Nemanja Šipetić dipl. inž. arh.	Projekat za izvođenje / PZI	jul 2023.	A1-2

Projektant: BG arh	OBJEKAT: **Dečija ustanova u Malošištu**	Naručilac: **Opština Doljevac**
		OZNAKA 2

IZGLED 1

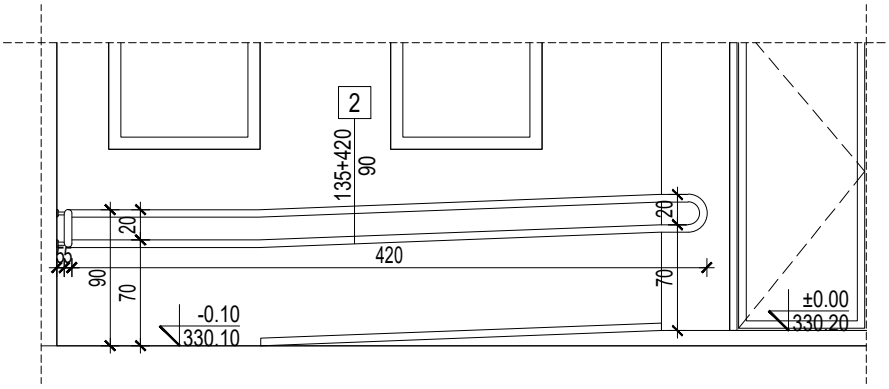

IZGLED 2

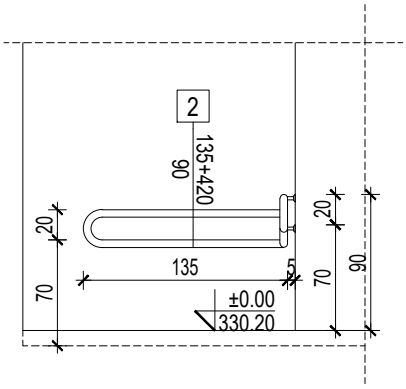

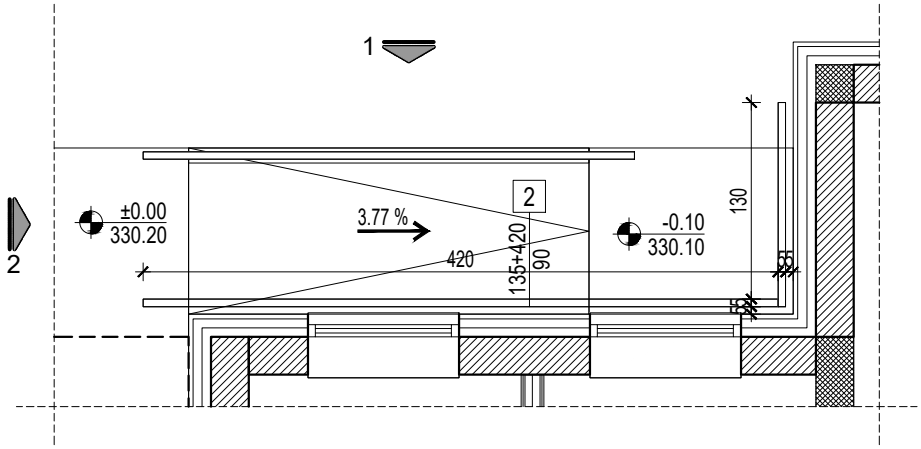

Naziv pozicije:	Proizvodne mere:	
Rukohvat spoljašnje rampe		135+420/90 cm

OPIS

A - Metalni rukohvat od čeličnih profila.

B - Rukohvat je preko nosača pričvršćen na fasadni zid. Nosači su postavljeni na 5cm udaljenosti od zida, u međusobnom razmaku adekvatnom profilu rukohvata ≈50 mm. Nosač se za zid pričvršćuje barem u 3 tačke, a profil se fiksira zavarivanjem.

C - Rukohvat izraditi i ugraditi po detaljima i uputstvu projektanta. Sve spojeve precizno obraditi, očistiti i obrusiti. Pre ugradnje rukohvat očistiti od korozije i prašine, brusiti i opajati. Naneti impregnaciju, osnovnu boju i postaviti rukohvat.

D - Rukohvat se postavlja na visini od 90 cm od poda. Nakon ugradnje popraviti osnovnu boju, predkitovati, brusiti i obojiti dva puta.

Sve mere proveriti na licu mesta

SMER	Prizemlje	1. Sprat							UKUPNO:
UKUPNO:	1	0							1

Naziv crteža:			Razmera:
BRAVARIJA - SPOLJAŠNJA			1:50
Odgovorni projektant:	Faza projekta:	Datum:	Br. lista:
Nemanja Šipetić dipl. inž. arh.	Projekat za izvođenje / PZI	jul 2023.	A1-3

Projektant:	OBJEKAT: **Dečija ustanova u Malošištu**	Naručilac: **Opština Doljevac**
	ŠEME BRAVARIJE	

ŠEME SPOLjAŠNjE STOLARIJE

(list A2-1 - A2-20)

ALUMINARIJA

A2-2 - A2-3 - VRATA
A2-4 - A2-5 - STAKLENE PREGRADE

PVC STOLARIJA

A2-6 - VRATA
A2-7 - A2-20 - PROZORI

DATUM:	**PROJEKAT ZA IZVOĐENJE**	sveska	1
7. 2023.		List	**A2-1**

Projektant: BG arh	OBJEKAT: **Dečija ustanova u Malošištu**	Naručilac: **Opština Doljevac**

ZIDARSKI OTVOR	DESNA	LEVA	PROTIVPOŽARNOST	OZNAKA
181/301			.	1

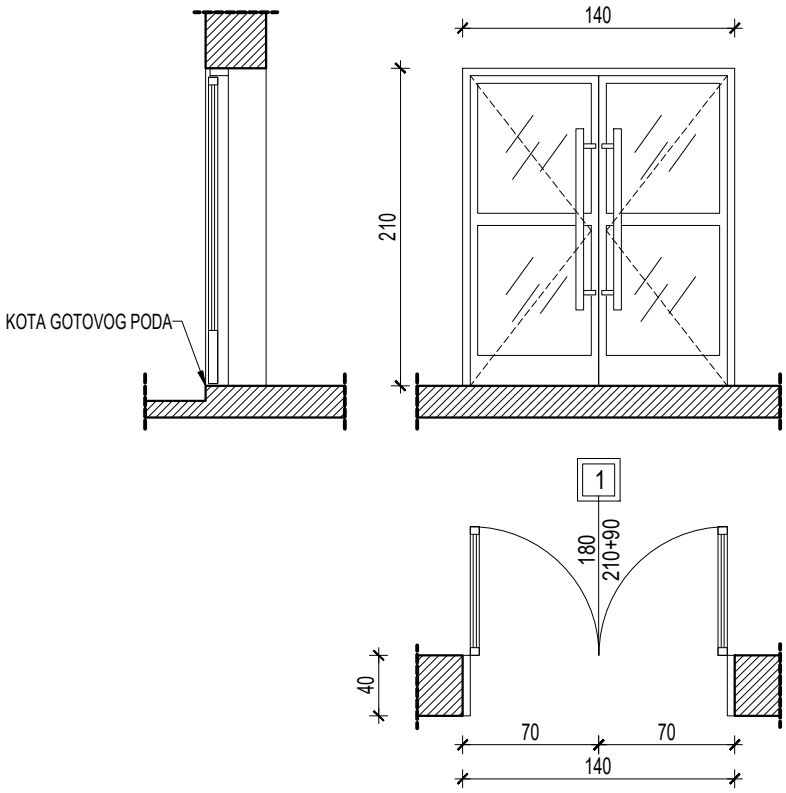

Naziv pozicije:	Proizvodne mere:	140/210
Dvokrilna staklena vrata	Zidarske mere:	141/211cm

O P I S

- Dvokrilna zastakljena ulazna vrata
- Profili su od aluminijumskih vučenih profila sa termoprekidom, plastificirani u mat-beloj boji;
- Pasivno krilo je sa vertikalnim zasunom, a aktivno krilo sa odgovarajućim sistemom za automatsko zatvaranje.
- Zastakljeni deo ispune rama je u vidu dvoslojnog termoizolacionog staklopaketa 6+10+4 mm(sa unutrašnje strane 3+3mm panpleks, a spoljno 4mm);
- Međuprostor termoizolacionog staklopaketa izvesti sa ispunom od inertnog gasa (argon ili helijum);
- Koeficijent prolaza toplote cele konstrukcije (shodno EE pravilniku) maksimalno 1.2wK/m^2.
- Predviđen je standardni okov (minimum tri šarke po krilu), sve po izboru naručioca; brava "burence" sa 5 ključeva;
- Ugrađuju se u suvoj montaži. Zazor između štoka i zida ispuniti pur-penom. Opšiv štoka treba da obuhvati celu širinu zida u koji se ugrađuje i da pokrivnim aluminijumskim lajsnama prekrije zazor između štoka i zida;
- Zaptivanje obezbediti EPDM dihtunzima u boji stolarije; dihtovanje vrata u donjoj zoni pomoću četkica;
- Zvučna izolacija sklopa od R=35-39 dB, prema SRPS U.J6.201;
- U donjoj zoni obezbediti aluminijumski prag-profil, za dilatiranje d=2 cm;
- Sa spoljne strane (strana otvaranja), ugraditi gumene odbojnike -stopere;
- Sa unutrašnje strane opremiti vrata aluminijumskom anti-panik šinom, a sa spoljne strane vertikalnim poliranim rukohvatom Ø40mm.
- Otvaranje prema šemi. Za pokretni prozor na velikoj visini, predviđeno otvaranje teleskopskom šipkom prema šemi.

Sve mere proveriti na licu mesta

LEVO	-							-
DESNO	-							-
UKUPNO:	2							2

Naziv crteža:	Razmera:
ALUMINARIJA - SPOLJAŠNJA	1:50

Odgovorni projektant:	Faza projekta:	Datum:	Br. lista:
Nemanja Šipetić dipl. inž. arh.	Projekat za izvođenje / PZI	jul 2023.	A2-2

Projektant: BG arh	OBJEKAT: **Dečija ustanova u Malošištu**	Naručilac: **Opština Doljevac**

ZIDARSKI OTVOR	DESNA	LEVA	PROTIVPOŽARNOST	OZNAKA
501/301			.	7

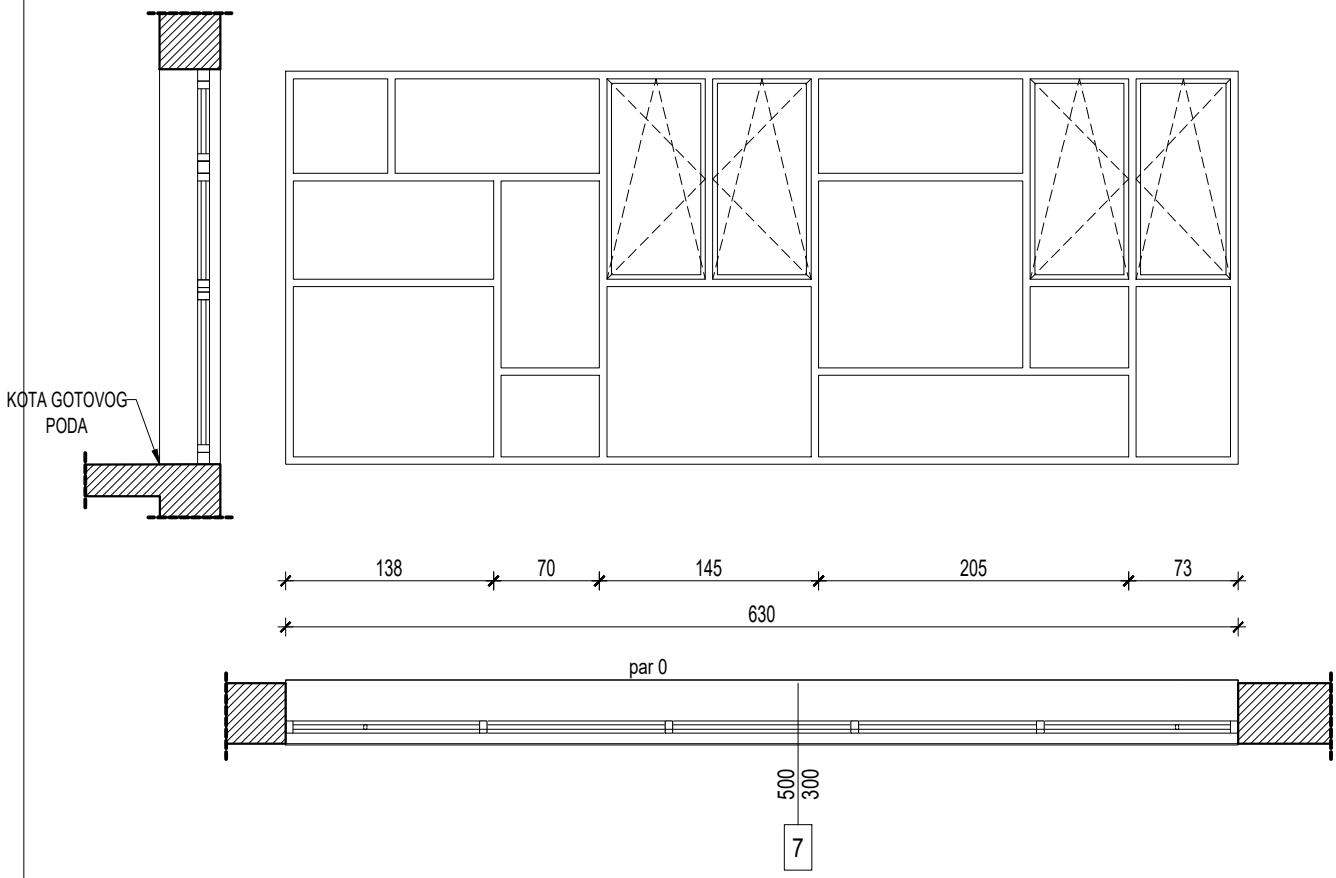

Naziv pozicije:	Proizvodne mere:	500/300cm
Prozorska pregrada	Zidarske mere:	501/301cm

OPIS

- Petokrilni prozor sa tri okretno-nagibna i šest fiksnih delova - otvaranje krila prema šemi;
- Profili su od PVC-a, kvalitetni, minimum šestokomorni sa termoprekidom;
- Zastakljeni deo ispune rama je u vidu troslojnog termoizolacionog termopan staklopaketa 4+8+4+8+4mm (sa jednim staklom sa niskoemisionim filmom -low-e, drugim flot i trećim "četiri godišnja doba");
- Međuprostor termoizolacionog staklopaketa izvesti sa ispunom od inertnog gasa (argon ili helijum);
- Koeficijent prolaza toplote cele konstrukcije (shodno EE pravilniku) maksimalno 1.2wK/m^2.
- Predviđen je standardni okov za PVC bravariju, sve po izboru naručioca; Predvideti potreban broj šarki odgovarajuće nosivosti;
- Ugrađuju se u suvoj montaži ankerovanjem za slepi čelični štok 20/30mm. Zazor između štoka i zida ispuniti pur-penom. Opšiv štoka treba da obuhvati celu širinu zida u koji se ugrađuje i da pokrivnim PVC lajsnama prekrije zazor između štoka i zida;
- U donjoj zoni obezbediti PVC lajsnu za dilatiranje d=2 cm i unutrašnju PVC parapetnu dasku;
- Prozor se isporučuje sa spoljnom okapnicom -solbankom, od plastificiranog aluminijumskog lima d=0.7mm u boji usklađenoj sa bojom profila. Pričvrstiti je kotvama i hermetizacijom onemogućiti prodor vode između prozora i zida.

Sve mere proveriti na licu mesta

LEVO	-	-							-
DESNO	-	-							-
UKUPNO:	2	-							2

Naziv crteža:			Razmera:
PVC STOLARIJA - SPOLJAŠNJA			1:50
Odgovorni projektant:	Faza projekta:	Datum:	Br. lista:
Nemanja Šipetić dipl. inž. arh.	Projekat za izvođenje / PZI	jul 2023.	A2-13

Projektant: BG arh	OBJEKAT: **Dečija ustanova u Malošištu**	Naručilac: **Opština Doljevac**

ZIDARSKI OTVOR	DESNA	LEVA	PROTIVPOŽARNOST	OZNAKA
101/181			.	1

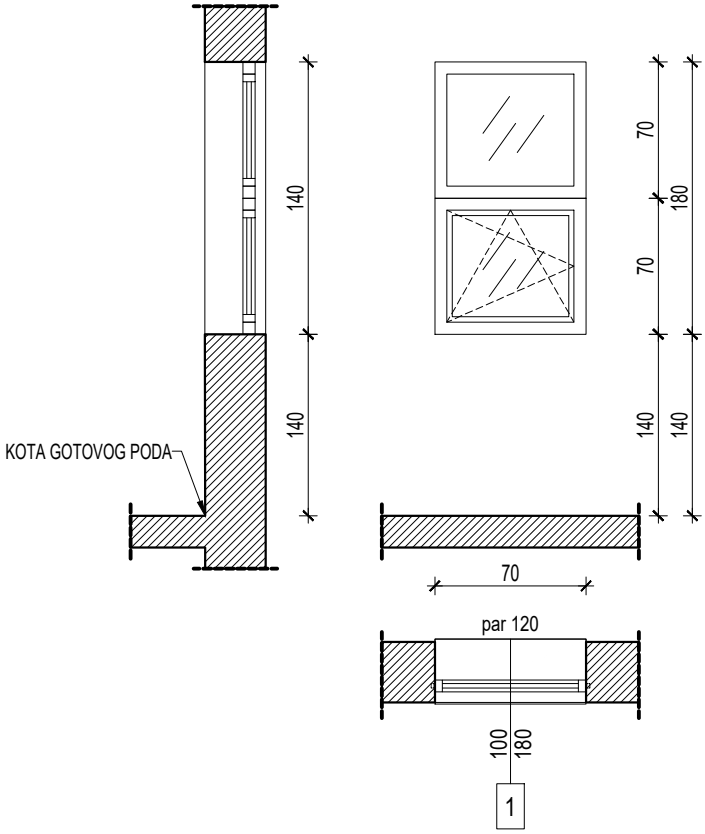

Naziv pozicije:	Proizvodne mere:	70/140cm
Jednokrilni Prozor	Zidarske mere:	71/141cm

OPIS

- Jednokrilni prozor sa jednim okretno-nagibnim i jednim fiksnim delom - otvaranje krila prema šemi;
- Za pokretni prozor na velikoj visini, predviđeno otvaranje teleskopskom šipkom prema šemi;
- Profili su od PVC-a, kvalitetni, minimum šestokomorni sa termoprekidom;
- Zastakljeni deo ispune rama je u vidu troslojnog termoizolacionog termopan staklopaketa 4+8+4+8+4mm (sa jednim staklom sa niskoemisionim filmom -low-e, drugim flot i trećim "četiri godišnja doba");
- Međuprostor termoizolacionog staklopaketa izvesti sa ispunom od inertnog gasa (argon ili helijum);
- Koeficijent prolaza toplote cele konstrukcije (shodno EE pravilniku) maksimalno 1.2wK/m^2.
- Predviđen je standardni okov za PVC bravariju, sve po izboru naručioca; Predvideti potreban broj šarki odgovarajuće nosivosti;
- Ugrađuju se u suvoj montaži ankerovanjem za slepi čelični štok 20/30mm. Zazor između štoka i zida ispuniti pur-penom. Opšiv štoka treba da obuhvati celu širinu zida u koji se ugrađuje i da pokrivnim PVC lajsnama prekrije zazor između štoka i zida;
- U donjoj zoni obezbediti PVC lajsnu za dilatiranje d=2 cm i unutrašnju PVC parapetnu dasku;
- Prozor se isporučuje sa spoljnom okapnicom -solbankom, od plastificiranog aluminijumskog lima d=0.7mm u boji usklađenoj sa bojom profila. Pričvrstiti je kotvama i hermetizacijom onemogućiti prodor vode između prozora i zida.

Sve mere proveriti na licu mesta

SMER	Prizemlje							UKUPNO:
LEVO	-							-
DESNO	-							-
UKUPNO:	4							4

Naziv crteža:			Razmera:
PVC STOLARIJA - SPOLJAŠNJA			1:50
Odgovorni projektant:	Faza projekta:	Datum:	Br. lista:
Nemanja Šipetić dipl. inž. arh.	Projekat za izvođenje / PZI	jul 2023.	A2-7

Projektant: BG arh	OBJEKAT: **Dečija ustanova u Malošištu**	Naručilac: **Opština Doljevac**

ZIDARSKI OTVOR	DESNA	LEVA	PROTIVPOŽARNOST	OZNAKA
101/301			.	4

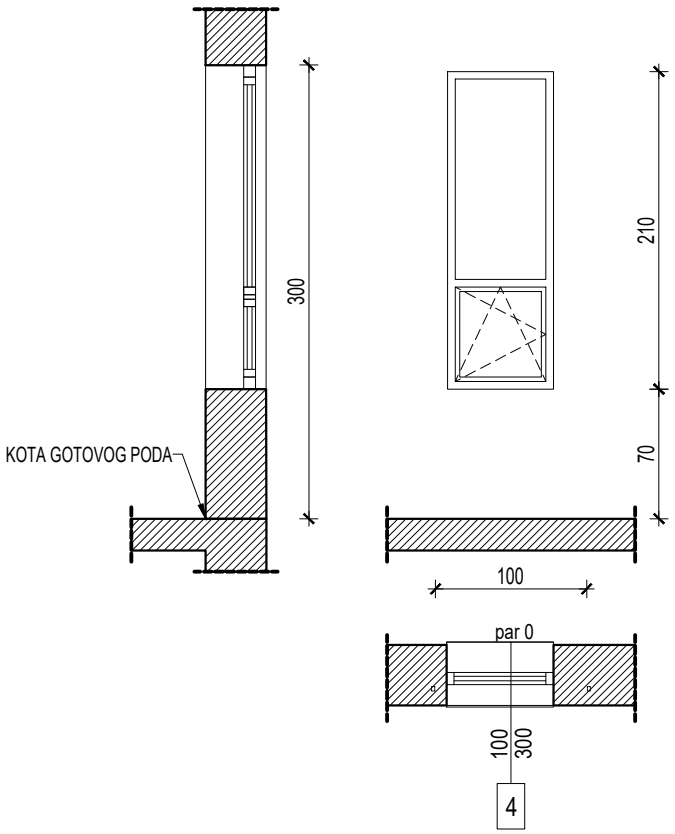

Naziv pozicije:	Proizvodne mere:	70/210cm
Jednokrilni Prozor	Zidarske mere:	71/211cm

OPIS

- Jednokrilni prozor sa jednim okretno-nagibnim i jednim fiksnim delom - otvaranje krila prema šemi;
- Za pokretni prozor na velikoj visini, predviđeno otvaranje teleskopskom šipkom prema šemi;
- Profili su od PVC-a, kvalitetni, minimum šestokomorni sa termoprekidom;
- Zastakljeni deo ispune rama je u vidu troslojnog termoizolacionog termopan staklopaketa 4+8+4+8+4mm (sa jednim staklom sa niskoemisionim filmom -low-e, drugim flot i trećim "četiri godišnja doba");
- Međuprostor termoizolacionog staklopaketa izvesti sa ispunom od inertnog gasa (argon ili helijum);
- Koeficijent prolaza toplote cele konstrukcije (shodno EE pravilniku) maksimalno 1.2wK/m^2.
- Predviđen je standardni okov za PVC bravariju, sve po izboru naručioca; Predvideti potreban broj šarki odgovarajuće nosivosti;
- Ugrađuju se u suvoj montaži ankerovanjem za slepi čelični štok 20/30mm. Zazor između štoka i zida ispuniti pur-penom. Opšiv štoka treba da obuhvati celu širinu zida u koji se ugrađuje i da pokrivnim PVC lajsnama prekrije zazor između štoka i zida;
- U donjoj zoni obezbediti PVC lajsnu za dilatiranje d=2 cm i unutrašnju PVC parapetnu dasku;
- Prozor se isporučuje sa spoljnom okapnicom -solbankom, od plastificiranog aluminijumskog lima d=0.7mm u boji usklađenoj sa bojom profila. Pričvrstiti je kotvama i hermetizacijom onemogućiti prodor vode između prozora i zida.

Sve mere proveriti na licu mesta

SMER	Prizemlje							UKUPNO:
LEVO	-							-
DESNO	-							-
UKUPNO:	1							1

Naziv crteža:			Razmera:
PVC STOLARIJA - SPOLJAŠNJA			1:50
Odgovorni projektant:	Faza projekta:	Datum:	Br. lista:
Nemanja Šipetić dipl. inž. arh.	Projekat za izvođenje / PZI	jul 2023.	A2-10

Projektant: BG arh	OBJEKAT: **Dečija ustanova u Malošištu**	Naručilac: **Opština Doljevac**

ZIDARSKI OTVOR	DESNA	LEVA	PROTIVPOŽARNOST	OZNAKA
101/301			.	3

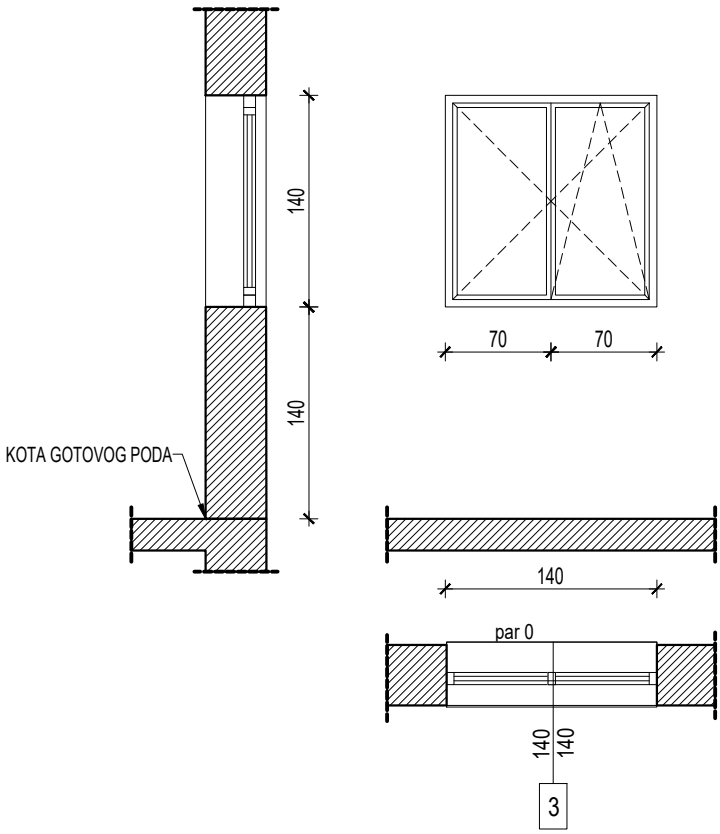

Jednokrilni Prozor	Proizvodne mere:	140/140cm
	Zidarske mere:	141/141cm

- Jednokrilni prozor sa jednim okretno-nagibnim i jednim fiksnim delom - otvaranje krila prema šemi;
- Za pokretni prozor na velikoj visini, predviđeno otvaranje teleskopskom šipkom prema šemi;
- Profili su od PVC-a, kvalitetni, minimum šestokomorni sa termoprekidom;
- Zastakljeni deo ispune rama je u vidu troslojnog termoizolacionog termopan staklopaketa 4+8+4+8+4mm (sa jednim staklom sa niskoemisionim filmom -low-e, drugim flot i trećim "četiri godišnja doba");
- Međuprostor termoizolacionog staklopaketa izvesti sa ispunom od inertnog gasa (argon ili helijum);
- Koeficijent prolaza toplote cele konstrukcije (shodno EE pravilniku) maksimalno 1.2wK/m^2.
- Predviđen je standardni okov za PVC bravariju, sve po izboru naručioca; Predvideti potreban broj šarki odgovarajuće nosivosti;
- Ugrađuju se u suvoj montaži ankerovanjem za slepi čelični štok 20/30mm. Zazor između štoka i zida ispuniti pur-penom. Opšiv štoka treba da obuhvati celu širinu zida u koji se ugrađuje i da pokrivnim PVC lajsnama prekrije zazor između štoka i zida;
- U donjoj zoni obezbediti PVC lajsnu za dilatiranje d=2 cm i unutrašnju PVC parapetnu dasku;
- Prozor se isporučuje sa spoljnom okapnicom -solbankom, od plastificiranog aluminijumskog lima d=0.7mm u boji usklađenoj sa bojom profila. Pričvrstiti je kotvama i hermetizacijom onemogućiti prodor vode između prozora i zida.

Sve mere proveriti na licu mesta

SMER	Prizemlje							UKUPNO:
LEVO	-							-
DESNO	-							-
UKUPNO:	6							6

Naziv crteža:			Razmera:
PVC STOLARIJA - SPOLJAŠNJA			1:50
Odgovorni projektant:	Faza projekta:	Datum:	Br. lista:
Nemanja Šipetić dipl. inž. arh.	Projekat za izvođenje / PZI	jul 2023.	A2-10

Projektant: BG arh	OBJEKAT: **Dečija ustanova u Malošištu**	Naručilac: **Opština Doljevac**

ZIDARSKI OTVOR	DESNA	LEVA	PROTIVPOŽARNOST	OZNAKA
101/301			.	6

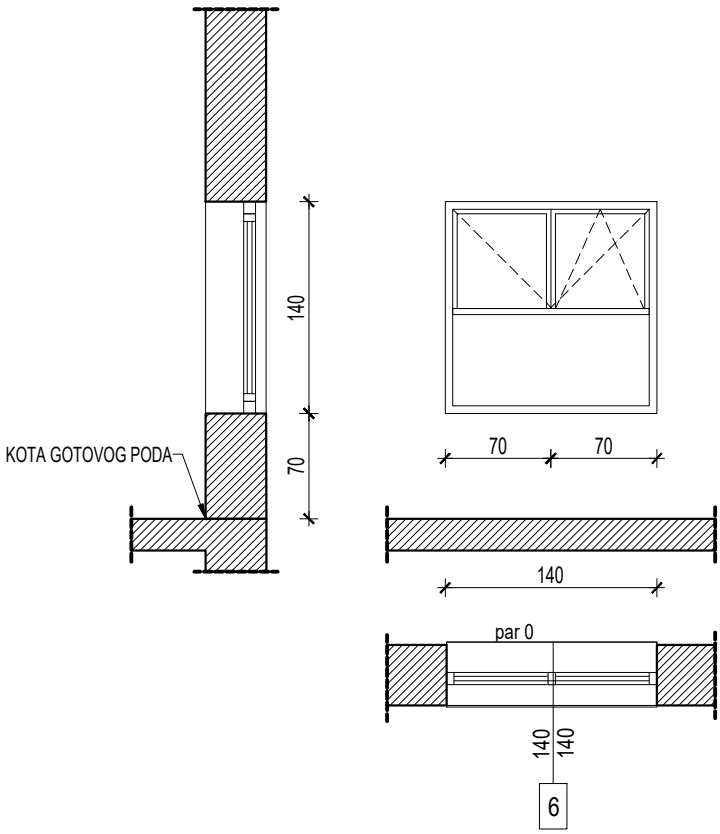

Jednokrilni Prozor	Proizvodne mere:	140/140cm
	Zidarske mere:	141/141cm

- Jednokrilni prozor sa jednim okretno-nagibnim i jednim fiksnim delom - otvaranje krila prema šemi;
- Za pokretni prozor na velikoj visini, predviđeno otvaranje teleskopskom šipkom prema šemi;
- Profili su od PVC-a, kvalitetni, minimum šestokomorni sa termoprekidom;
- Zastakljeni deo ispune rama je u vidu troslojnog termoizolacionog termopan staklopaketa 4+8+4+8+4mm (sa jednim staklom sa niskoemisionim filmom -low-e, drugim flot i trećim "četiri godišnja doba");
- Međuprostor termoizolacionog staklopaketa izvesti sa ispunom od inertnog gasa (argon ili helijum);
- Koeficijent prolaza toplote cele konstrukcije (shodno EE pravilniku) maksimalno 1.2wK/m^2.
- Predviđen je standardni okov za PVC bravariju, sve po izboru naručioca; Predvideti potreban broj šarki odgovarajuće nosivosti;
- Ugrađuju se u suvoj montaži ankerovanjem za slepi čelični štok 20/30mm. Zazor između štoka i zida ispuniti pur-penom. Opšiv štoka treba da obuhvati celu širinu zida u koji se ugrađuje i da pokrivnim PVC lajsnama prekrije zazor između štoka i zida;
- U donjoj zoni obezbediti PVC lajsnu za dilatiranje d=2 cm i unutrašnju PVC parapetnu dasku;
- Prozor se isporučuje sa spoljnom okapnicom -solbankom, od plastificiranog aluminijumskog lima d=0.7mm u boji usklađenoj sa bojom profila. Pričvrstiti je kotvama i hermetizacijom onemogućiti prodor vode između prozora i zida.

Sve mere proveriti na licu mesta

SMER	Prizemlje							UKUPNO:
LEVO	-							-
DESNO	-							-
UKUPNO:	1							1

Naziv crteža:			Razmera:
PVC STOLARIJA - SPOLJAŠNJA			1:50
Odgovorni projektant:	Faza projekta:	Datum:	Br. lista:
Nemanja Šipetić dipl. inž. arh.	Projekat za izvođenje / PZI	jul 2023.	A2-10

Projektant: BG arh	OBJEKAT: **Dečija ustanova u Malošištu**	Naručilac: **Opština Doljevac**

ZIDARSKI OTVOR	DESNA	LEVA	PROTIVPOŽARNOST	OZNAKA
101/301			.	5

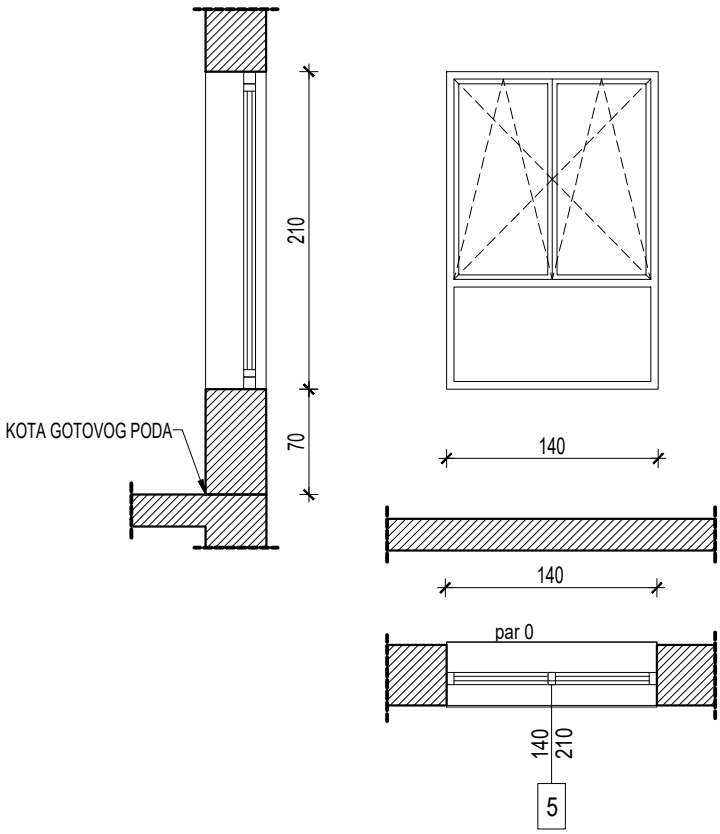

Jednokrilni Prozor	Proizvodne mere:	140/210cm
	Zidarske mere:	141/211cm

- Jednokrilni prozor sa jednim okretno-nagibnim i jednim fiksnim delom - otvaranje krila prema šemi;
- Za pokretni prozor na velikoj visini, predviđeno otvaranje teleskopskom šipkom prema šemi;
- Profili su od PVC-a, kvalitetni, minimum šestokomorni sa termoprekidom;
- Zastakljeni deo ispune rama je u vidu troslojnog termoizolacionog termopan staklopaketa 4+8+4+8+4mm (sa jednim staklom sa niskoemisionim filmom -low-e, drugim flot i trećim "četiri godišnja doba");
- Međuprostor termoizolacionog staklopaketa izvesti sa ispunom od inertnog gasa (argon ili helijum);
- Koeficijent prolaza toplote cele konstrukcije (shodno EE pravilniku) maksimalno 1.2wK/m^2.
- Predviđen je standardni okov za PVC bravariju, sve po izboru naručioca; Predvideti potreban broj šarki odgovarajuće nosivosti;
- Ugrađuju se u suvoj montaži ankerovanjem za slepi čelični štok 20/30mm. Zazor između štoka i zida ispuniti pur-penom. Opšiv štoka treba da obuhvati celu širinu zida u koji se ugrađuje i da pokrivnim PVC lajsnama prekrije zazor između štoka i zida;
- U donjoj zoni obezbediti PVC lajsnu za dilatiranje d=2 cm i unutrašnju PVC parapetnu dasku;
- Prozor se isporučuje sa spoljnom okapnicom -solbankom, od plastificiranog aluminijumskog lima d=0.7mm u boji usklađenoj sa bojom profila. Pričvrstiti je kotvama i hermetizacijom onemogućiti prodor vode između prozora i zida.

Sve mere proveriti na licu mesta

SMER	Prizemlje							UKUPNO:
LEVO	-							-
DESNO	-							-
UKUPNO:	1							1

Naziv crteža:			Razmera:
PVC STOLARIJA - SPOLJAŠNJA			1:50
Odgovorni projektant:	Faza projekta:	Datum:	Br. lista:
Nemanja Šipetić dipl. inž. arh.	Projekat za izvođenje / PZI	jul 2023.	A2-10

Projektant:	OBJEKAT: **Dečija ustanova u Malošištu**	Naručilac: **Opština Doljevac**
	ŠEME BRAVARIJE	

ŠEME UNUTRAŠNjE STOLARIJE

(list A2-21 - A2-34)

ALUMINARIJA
A2-22 - VRATA
A2-23 - STAKLENE PREGRADE

DRVENA STOLARIJA
A2-24 - VRATA

PVC STOLARIJA
A2-25 - A2-28 - VRATA
A2-29 - PROZORI
A2-30 - A2-34 - SANITARNE PREGRADE

DATUM:	**PROJEKAT ZA IZVOĐENJE**	sveska	1
7. 2023.		List	**A2-21**

Projektant: BG arh	OBJEKAT: **Dečija ustanova u Malošištu**	Naručilac: **Opština Doljevac**

ZIDARSKI OTVOR	DESNA	LEVA	PROTIVPOŽARNOST	OZNAKA
181/301			.	2

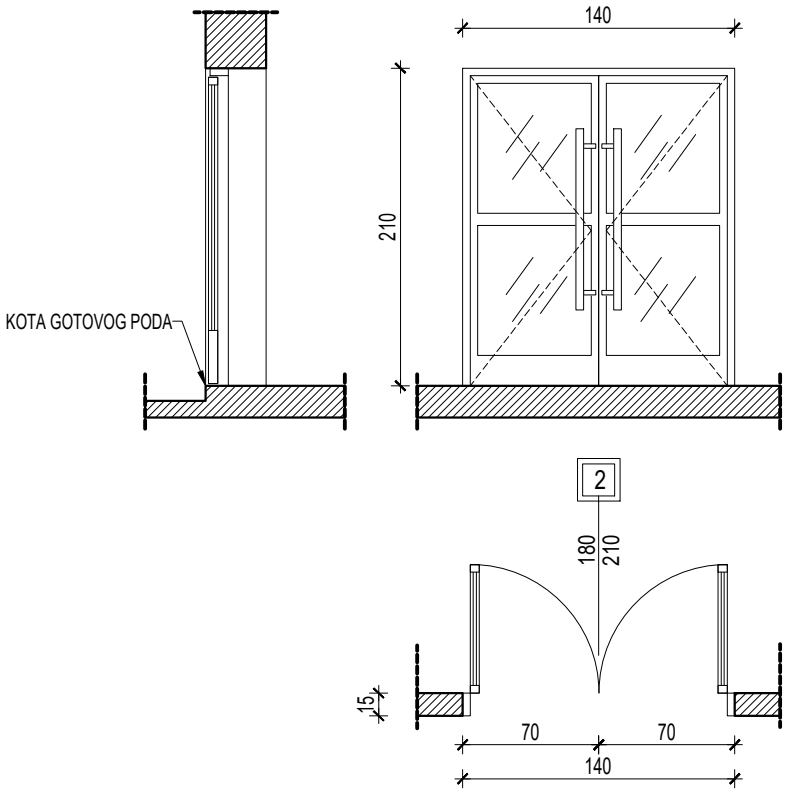

Naziv pozicije:	Proizvodne mere:	140/210
Dvokrilna staklena vrata	Zidarske mere:	141/211cm

O P I S

- Dvokrilna zastakljena ulazna vrata
- Profili su od aluminijumskih vučenih profila sa termoprekidom, plastificirani u mat-beloj boji;
- Pasivno krilo je sa vertikalnim zasunom, a aktivno krilo sa odgovarajućim sistemom za automatsko zatvaranje.
- Zastakljeni deo ispune rama je u vidu dvoslojnog termoizolacionog staklopaketa 6+10+4 mm(sa unutrašnje strane 3+3mm panpleks, a spoljno 4mm);
- Međuprostor termoizolacionog staklopaketa izvesti sa ispunom od inertnog gasa (argon ili helijum);
- Koeficijent prolaza toplote cele konstrukcije (shodno EE pravilniku) maksimalno 1.2wK/m^2.
- Predviđen je standardni okov (minimum tri šarke po krilu), sve po izboru naručioca; brava "burence" sa 5 ključeva;
- Ugrađuju se u suvoj montaži. Zazor između štoka i zida ispuniti pur-penom. Opšiv štoka treba da obuhvati celu širinu zida u koji se ugrađuje i da pokrivnim aluminijumskim lajsnama prekrije zazor između štoka i zida;
- Zaptivanje obezbediti EPDM dihtunzima u boji stolarije; dihtovanje vrata u donjoj zoni pomoću četkica;
- Zvučna izolacija sklopa od R=35-39 dB, prema SRPS U.J6.201;
- U donjoj zoni obezbediti aluminijumski prag-profil, za dilatiranje d=2 cm;
- Sa spoljne strane (strana otvaranja), ugraditi gumene odbojnike -stopere;
- Sa unutrašnje strane opremiti vrata aluminijumskom anti-panik šinom, a sa spoljne strane vertikalnim poliranim rukohvatom Ø40mm.
- Otvaranje prema šemi. Za pokretni prozor na velikoj visini, predviđeno otvaranje teleskopskom šipkom prema šemi.

Sve mere proveriti na licu mesta

LEVO	-							-
DESNO	-							-
UKUPNO:	1							1

Naziv crteža:	Razmera:
ALUMINARIJA - SPOLJAŠNJA	1:50

Odgovorni projektant:	Faza projekta:	Datum:	Br. lista:
Nemanja Šipetić dipl. inž. arh.	Projekat za izvođenje / PZI	jul 2023.	A2-2

Projektant: BG arh	OBJEKAT: **Dečija ustanova u Malošištu**	Naručilac: **Opština Doljevac**

ZIDARSKI OTVOR	DESNA	LEVA	PROTIVPOŽARNOST	OZNAKA
91/211			.	1

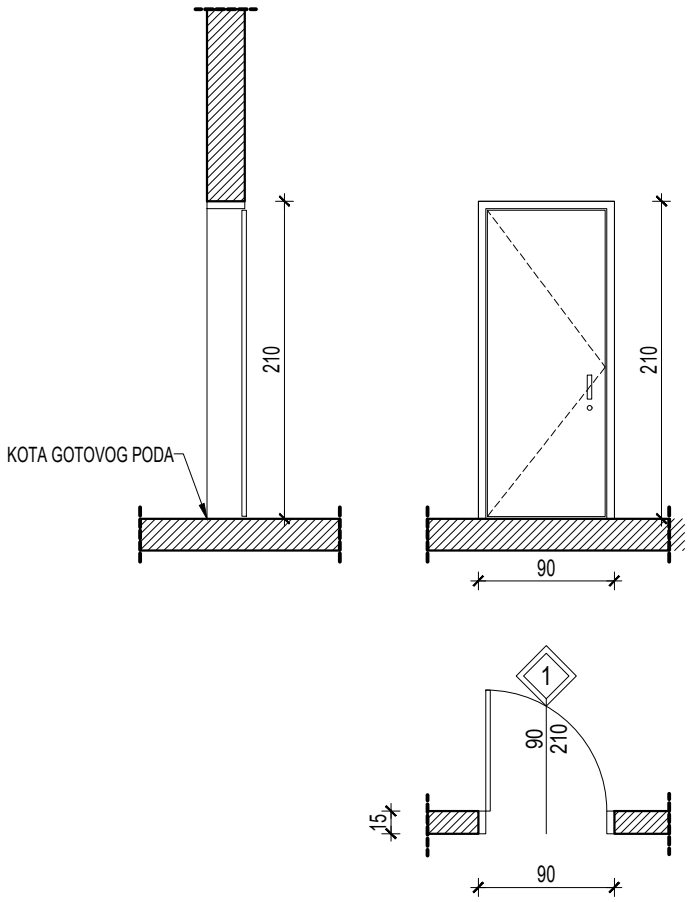

Naziv pozicije:	Proizvodne mere:	90/210cm
Jednokrilna puna vrata	Zidarske mere:	91/211cm

OPIS

- Jednokrilna unutrašnja puna drvena vrata
- Plotovi vrata sa saćastom ispunom. Debljina krila vrata je d=40mm;
- Ram krila vrata raditi od punog drveta (čamov masiv) dim 32x50mm po celom obimu krila;
- Štok vrata sa pokrivnim lajsnama je od čamovog masiva. Štok treba da obuhvati celu širinu zida u koju se vrata ugrađuju, dok pokrivna lajsna treba da zatvori zazor između štoka i zida.
- Ugrađuju se u suvoj montaži. Zazor između štoka i zida ispuniti pur-penom.
- Zaptivanje obezbediti gumenim ili plastičnim dihtunzima, u boji vrata;
- Krilo vrata sa sva četiri kanta i štok sa pokrivnim lajsnama bojiti kvalitetnom sintetičkom bojom -belo mat, po predlogu projektanta i saglasnosti investitora. Vrata raditi bez praga. Krilo vrata treba da je odignuto od poda za 0.5cm.
- Zvučna izolacija sklopa od R=35-39 dB, prema SRPS U.J6.201;
- Vrata su opremljena bravom i kvakom
  * Kvaka - hromirano-mat, sa odvojenim šildom od brave.
  * Brava - sa tri ključa
- Vrata se vezuju na tri šarke, od nerđajućeg čelika u prirodnoj boji aluminijuma.

Sve mere proveriti na licu mesta

SMER	Prizemlje							UKUPNO:
LEVO	/							/
DESNO	6							6
UKUPNO:	6							6

Naziv crteža:			Razmera:
PVC STOLARIJA - SPOLJAŠNJA			1:50
Odgovorni projektant:	Faza projekta:	Datum:	Br. lista:
Nemanja Šipetić dipl. inž. arh.	Projekat za izvođenje / PZI	jul 2023.	A2-27

Projektant: BG arh	OBJEKAT: **Dečija ustanova u Malošištu**	Naručilac: **Opština Doljevac**

ZIDARSKI OTVOR	DESNA	LEVA	PROTIVPOŽARNOST	OZNAKA
81/211			.	2

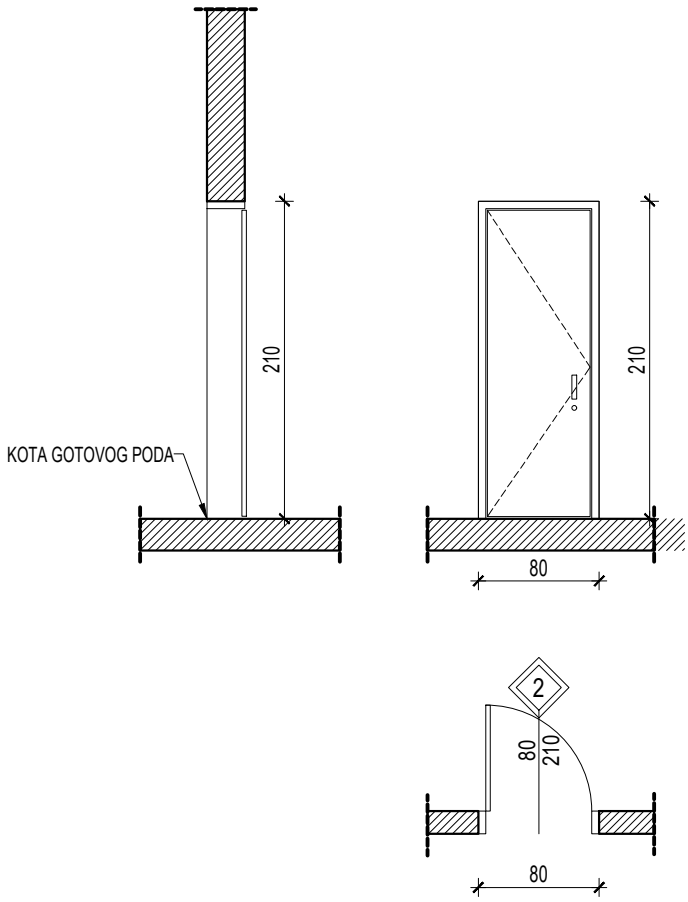

Naziv pozicije:	Proizvodne mere:	80/210cm
Jednokrilna puna vrata	Zidarske mere:	81/211cm

OPIS

- Jednokrilna unutrašnja aluminijumska vrata
- Profili su od aluminijumskih vučenih profila bez termnoprekida;
- Krilo vrata je sa dijagonalnim ukrućenjem i ojačanjem za bravu i šarke, debljina krila vrata je d=40mm, obostrano obloženo dekapiranim limom d=1.5mm, sa ispunom od kamene vune.Plotovi vrata sa saćastom ispunom. Debljina krila vrata je d=40mm;
- Zaptivanje obezbediti EPDM dihtunzima u boji stolarije; dihtovanje vrata u donjoj zoni pomoću četkicaZvučna izolacija sklopa od R=35-39 dB, prema SRPS U.J6.201;
- U donjoj zoni obezbediti aluminijumski prag-profil, za dilatiranje d=2 cm.

Sve mere proveriti na licu mesta

LEVO	1								UKUPNO:
DESNO	1								
UKUPNO:	2								2

Naziv crteža:			Razmera:
PVC STOLARIJA - SPOLJAŠNJA			1:50
Odgovorni projektant:	Faza projekta:	Datum:	Br. lista:
Nemanja Šipetić dipl. inž. arh.	Projekat za izvođenje / PZI	jul 2023.	A2-28

Projektant: BG arh	OBJEKAT: **Dečija ustanova u Malošištu**	Naručilac: **Opština Doljevac**

ZIDARSKI OTVOR	DESNA	LEVA	PROTIVPOŽARNOST	OZNAKA
81/211			.	3

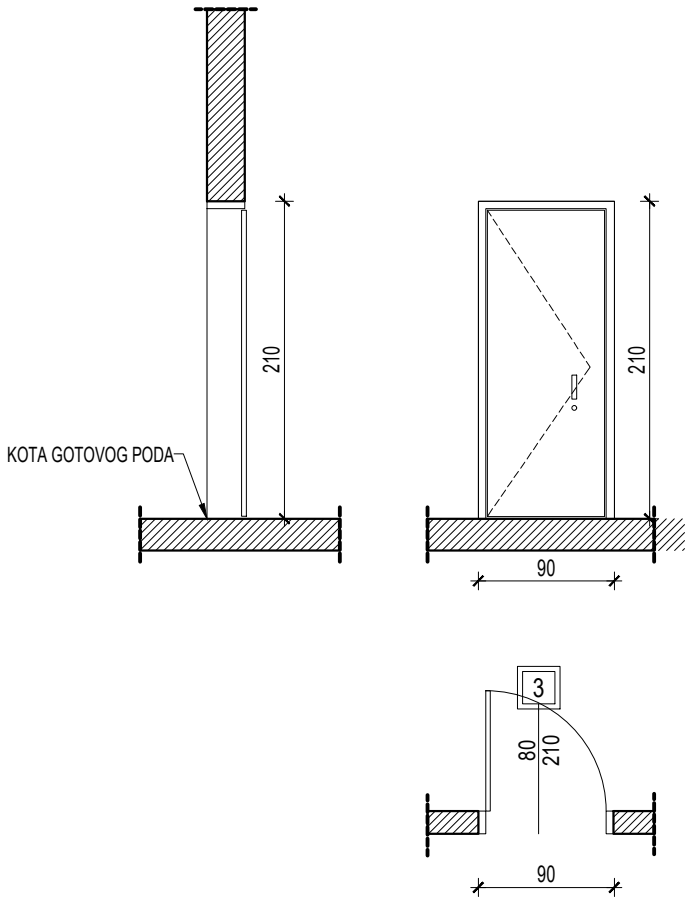

Naziv pozicije:	Proizvodne mere:	90/210cm
Jednokrilna puna vrata	Zidarske mere:	91/211cm

OPIS

- Jednokrilna unutrašnja aluminijumska vrata
- Profili su od aluminijumskih vučenih profila bez termnoprekida;
- Krilo vrata je sa dijagonalnim ukrućenjem i ojačanjem za bravu i šarke, debljina krila vrata je d=40mm, obostrano obloženo dekapiranim limom d=1.5mm, sa ispunom od kamene vune.Plotovi vrata sa saćastom ispunom. Debljina krila vrata je d=40mm;
- Zaptivanje obezbediti EPDM dihtunzima u boji stolarije; dihtovanje vrata u donjoj zoni pomoću četkicaZvučna izolacija sklopa od R=35-39 dB, prema SRPS U.J6.201;
- U donjoj zoni obezbediti aluminijumski prag-profil, za dilatiranje d=2 cm.

Sve mere proveriti na licu mesta

LEVO	0								UKUPNO:
DESNO	1								
UKUPNO:	1								1

Naziv crteža:	Razmera:
PVC STOLARIJA - SPOLJAŠNJA	1:50

Odgovorni projektant:	Faza projekta:	Datum:	Br. lista:
Nemanja Šipetić dipl. inž. arh.	Projekat za izvođenje / PZI	jul 2023.	A2-28

Projektant: BG arh	OBJEKAT: **Dečija ustanova u Malošištu**	Naručilac: **Opština Doljevac**

ZIDARSKI OTVOR	DESNA	LEVA	PROTIVPOŽARNOST	OZNAKA
210/200			.	1

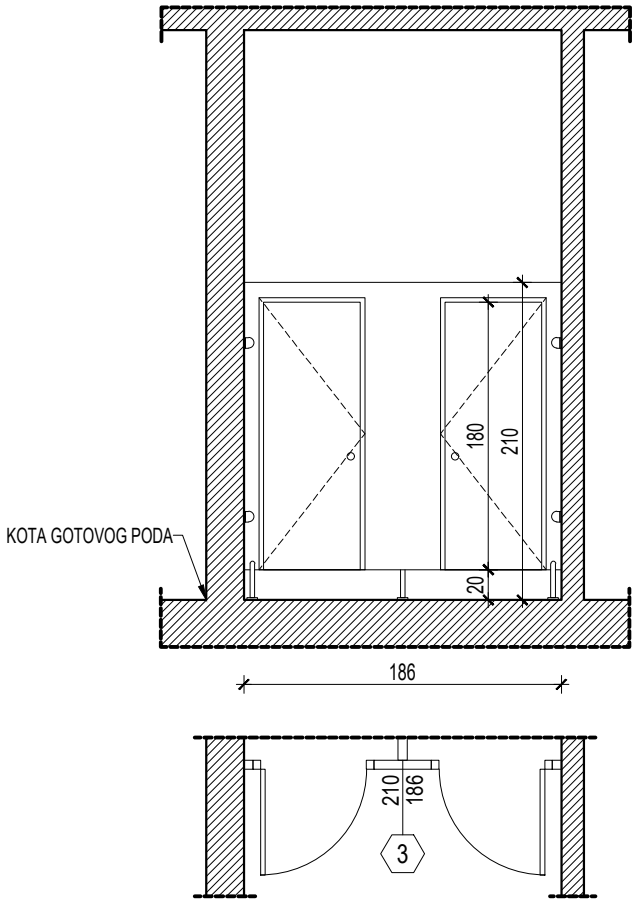

Naziv pozicije:	Proizvodne mere:	209/186cm
Sanitarna pregrada	Zidarske mere:	210/186cm

OPIS

- Sanitarna pregrada sa fiksnim pregradnim elementima i dva otvora vrata; otvaranje prema šemi;
- Pregradu izraditi po detaljima i uputstvu projektanta;
- Pregrade i vrata su od kompakt ploča d≈12mm; sa završnom obradom obostrano od HPL-a, po predlogu projektanta i saglasnosti investitora;
- Predviđeni su okovi od inoxa namenjeni za sanitarne pregrade i kabine -prema predlogu projektanta i proizvođača;
- Ugrađuju se u suvoj montaži

Sve mere proveriti na licu mesta

SMER	Prizemlje							UKUPNO:
LEVO	-							-
DESNO	-							-
UKUPNO:	1							1

Naziv crteža:	Razmera:
PVC STOLARIJA - SPOLJAŠNJA	1:50

Odgovorni projektant:	Faza projekta:	Datum:	Br. lista:
Nemanja Šipetić dipl. inž. arh.	Projekat za izvođenje / PZI	jul 2023.	A2-32

Projektant: BG arh	OBJEKAT: **Dečija ustanova u Malošištu**	Naručilac: **Opština Doljevac**

ZIDARSKI OTVOR	DESNA	LEVA	PROTIVPOŽARNOST	OZNAKA
210/200			.	1.2

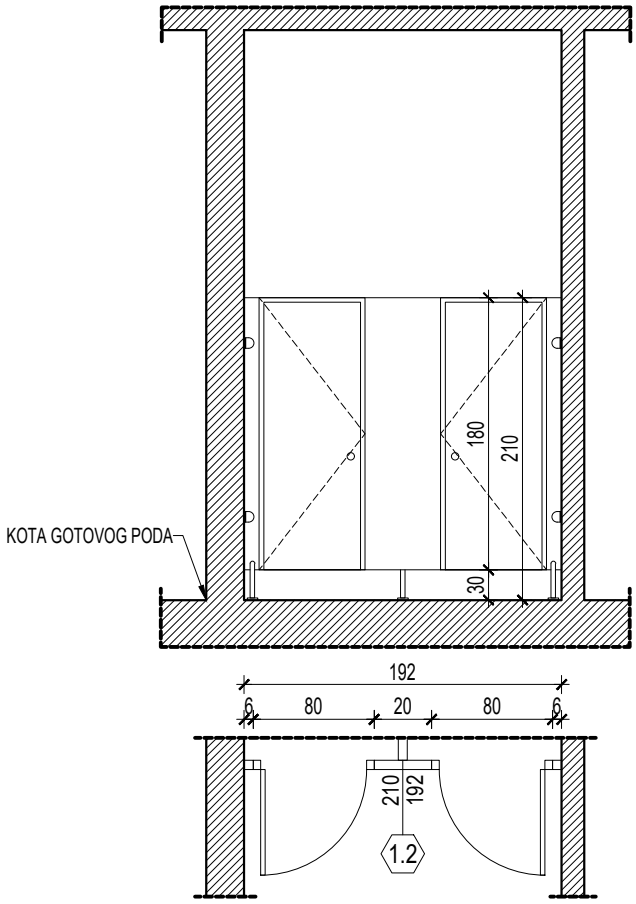

Naziv pozicije:	Proizvodne mere:	209/200cm
Sanitarna pregrada	Zidarske mere:	210/200cm

O P I S

- Sanitarna pregrada sa fiksnim pregradnim elementima i dva otvora vrata; otvaranje prema šemi;
- Pregradu izraditi po detaljima i uputstvu projektanta;
- Pregrade i vrata su od kompakt ploča d≈12mm; sa završnom obradom obostrano od HPL-a, po predlogu projektanta i saglasnosti investitora;
- Predviđeni su okovi od inoxa namenjeni za sanitarne pregrade i kabine -prema predlogu projektanta i proizvođača;
- Ugrađuju se u suvoj montaži

Sve mere proveriti na licu mesta

SMER	Prizemlje							UKUPNO:
LEVO	-							-
DESNO	-							-
UKUPNO:	1							1

Naziv crteža:	Razmera:
PVC STOLARIJA - SPOLJAŠNJA	1:50

Odgovorni projektant:	Faza projekta:	Datum:	Br. lista:
Nemanja Šipetić dipl. inž. arh.	Projekat za izvođenje / PZI	jul 2023.	A2-32

Projektant: BG arh	OBJEKAT: **Dečija ustanova u Malošištu**	Naručilac: **Opština Doljevac**

ZIDARSKI OTVOR	DESNA	LEVA	PROTIVPOŽARNOST	OZNAKA
282/200			.	1.3

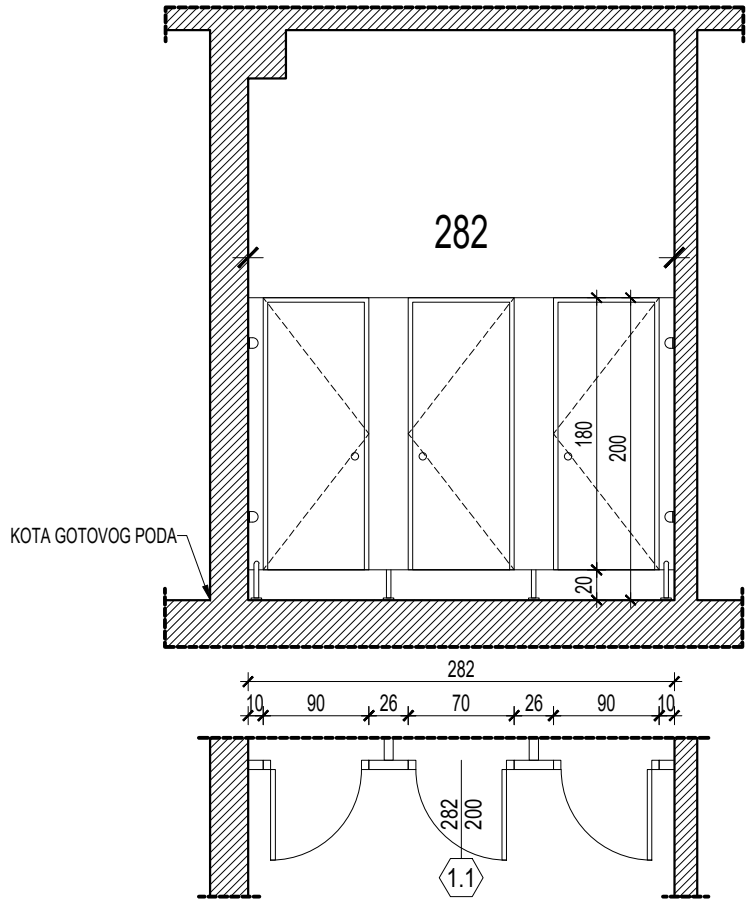

Naziv pozicije:	Proizvodne mere:	281/200cm
Sanitarna pregrada	Zidarske mere:	282/200cm

O P I S

- Sanitarna pregrada sa fiksnim pregradnim elementima i tri otvora vrata; otvaranje prema šemi;
- Pregradu izraditi po detaljima i uputstvu projektanta;
- Pregrade i vrata su od kompakt ploča d≈12mm; sa završnom obradom obostrano od HPL-a, po predlogu projektanta i saglasnosti investitora;
- Predviđeni su okovi od inoxa namenjeni za sanitarne pregrade i kabine -prema predlogu projektanta i proizvođača;
- Ugrađuju se u suvoj montaži

Sve mere proveriti na licu mesta

SMER	Prizemlje							UKUPNO:
LEVO	-							-
DESNO	-							-
UKUPNO:	1							1

Naziv crteža:	Razmera:
PVC STOLARIJA - SPOLJAŠNJA	1:50

Odgovorni projektant:	Faza projekta:	Datum:	Br. lista:
Nemanja Šipetić dipl. inž. arh.	Projekat za izvođenje / PZI	jul 2023.	A2-30

Projektant: BG arh	OBJEKAT: **Dečija ustanova u Malošištu**	Naručilac: **Opština Doljevac**

ZIDARSKI OTVOR	DESNA	LEVA	PROTIVPOŽARNOST	OZNAKA
101/200			.	2

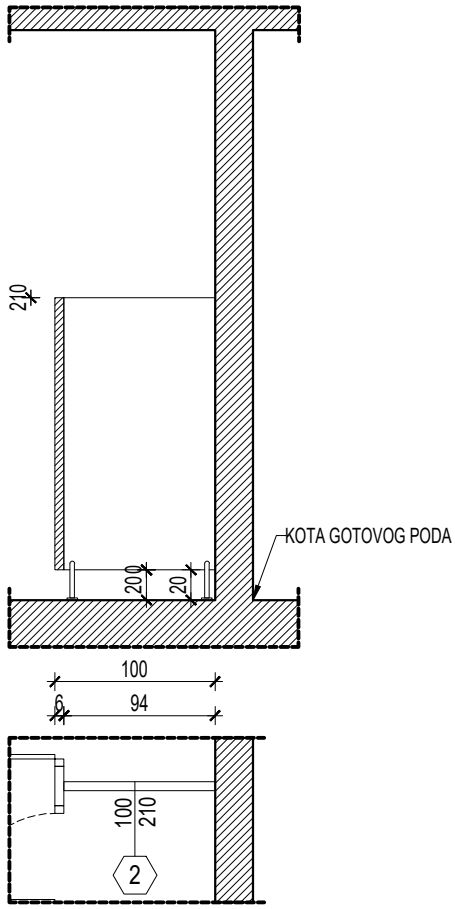

Naziv pozicije:	Proizvodne mere:	100/210cm
Sanitarna pregrada	Zidarske mere:	101/210cm

O P I S

- Sanitarna pregrada - fiksni pregradni element;
- Pregradu izraditi po detaljima i uputstvu projektanta;
- Pregrade i vrata su od kompakt ploča d≈12mm; sa završnom obradom obostrano od HPL-a, po predlogu projektanta i saglasnosti investitora;
- Predviđeni su okovi od inoxa namenjeni za sanitarne pregrade i kabine -prema predlogu projektanta i proizvođača;
- Ugrađuju se u suvoj montaži

Sve mere proveriti na licu mesta

SMER	Prizemlje							UKUPNO:
LEVO	-							-
DESNO	-							-
UKUPNO:	3							3

Naziv crteža:			Razmera:
PVC STOLARIJA - SPOLJAŠNJA			1:50
Odgovorni projektant:	Faza projekta:	Datum:	Br. lista:
Nemanja Šipetić dipl. inž. arh.	Projekat za izvođenje / PZI	jul 2023.	A2-31

Projektant: BG arh	OBJEKAT: **Dečija ustanova u Malošištu**	Naručilac: **Opština Doljevac**

ZIDARSKI OTVOR	DESNA	LEVA	PROTIVPOŽARNOST	OZNAKA
101/200			.	2.1

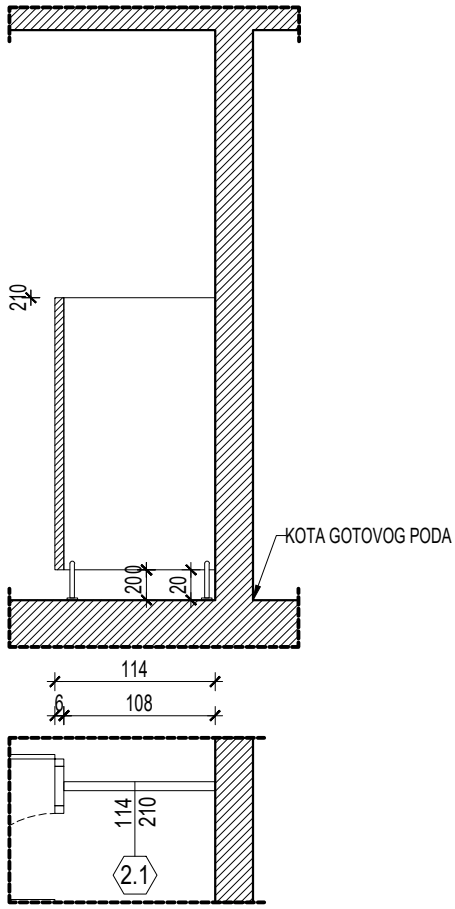

Naziv pozicije:	Proizvodne mere:	114/210cm
Sanitarna pregrada	Zidarske mere:	115/210cm

OPIS

- Sanitarna pregrada - fiksni pregradni element;
- Pregradu izraditi po detaljima i uputstvu projektanta;
- Pregrade i vrata su od kompakt ploča d≈12mm; sa završnom obradom obostrano od HPL-a, po predlogu projektanta i saglasnosti investitora;
- Predviđeni su okovi od inoxa namenjeni za sanitarne pregrade i kabine -prema predlogu projektanta i proizvođača;
- Ugrađuju se u suvoj montaži

Sve mere proveriti na licu mesta

SMER	Prizemlje							UKUPNO:
LEVO	-							-
DESNO	-							-
UKUPNO:	1							1

Naziv crteža:	Razmera:
PVC STOLARIJA - SPOLJAŠNJA	1:50

Odgovorni projektant:	Faza projekta:	Datum:	Br. lista:
Nemanja Šipetić dipl. inž. arh.	Projekat za izvođenje / PZI	jul 2023.	A2-31